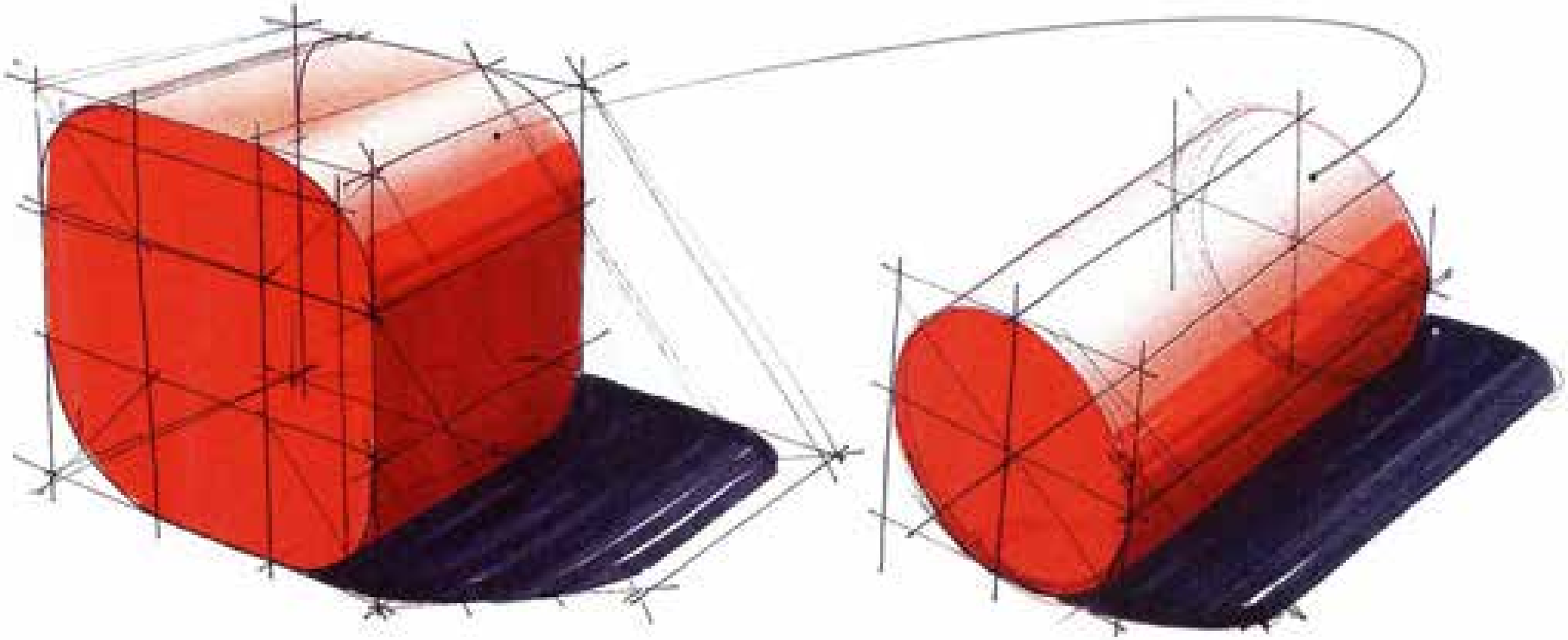

Skissteknik

HDK-Valand, FKGPID V24

Christian Strömqvist
MFA Child Culture Designer

Inspiration, kunskap, dialog och **mycket** övning!



Christian Strömqvist
MFA Child Culture Designer

Skiss som processverktyg

Skissen - “den ofärdiga teckningen”



Christian Strömqvist
MFA Child Culture Designer

Designprocessen

Pre-production 1
Designbrief
Analys
Rebrief
Målgruppsanalys
Research
Moodboard

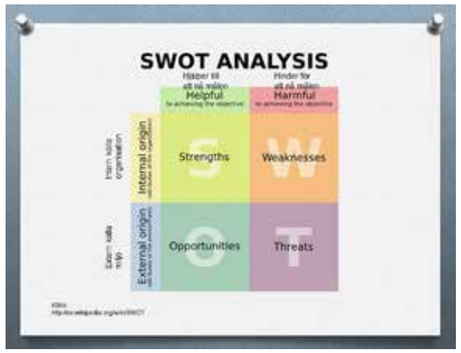



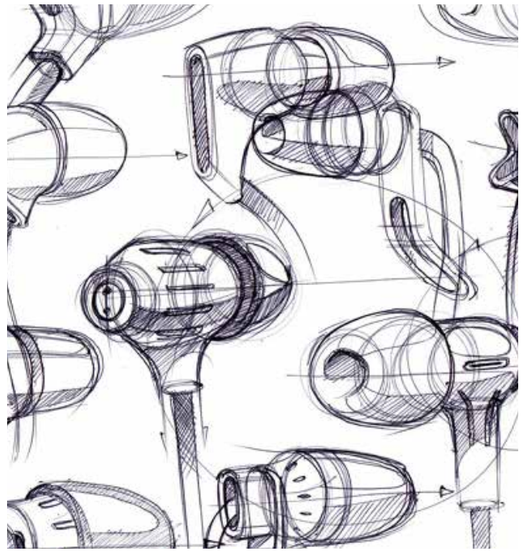

Pre-production 2
Idegenerering
Konceptutveckling
Visualisering
Modell
Mockup
Prototyp







Produktion
Utveckling av lösning
Tester
Implementering
Utvärdering och slutsats
Ev. redesign

Christian Strömqvist
MFA Child Culture Designer

Designprocessen

Pre-production 1
Designbrief
Analys
Rebrief
Målgruppsanalys
Research
Moodboard

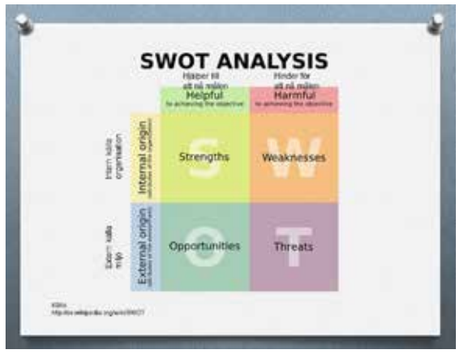



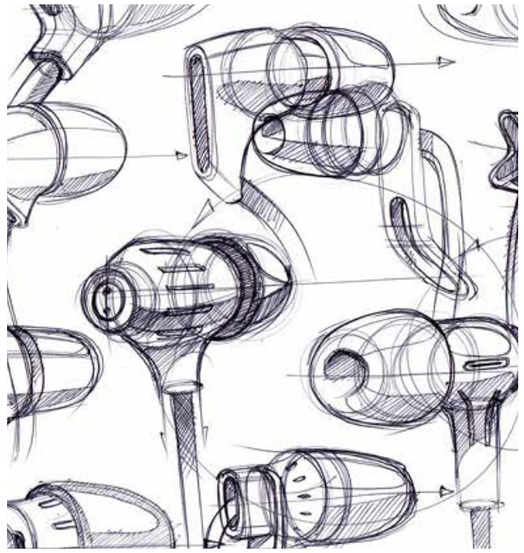

Pre-production 2
Idegenerering
Konceptutveckling
Visualisering
Modell
Mockup
Prototyp







Produktion
Utveckling av lösning
Tester
Implementering
Utvärdering och slutsats
Ev. redesign

Christian Strömqvist
MFA Child Culture Designer

Skiss som processverktyg

Definiera problem, utforska idéer samt utveckla form och lösningar

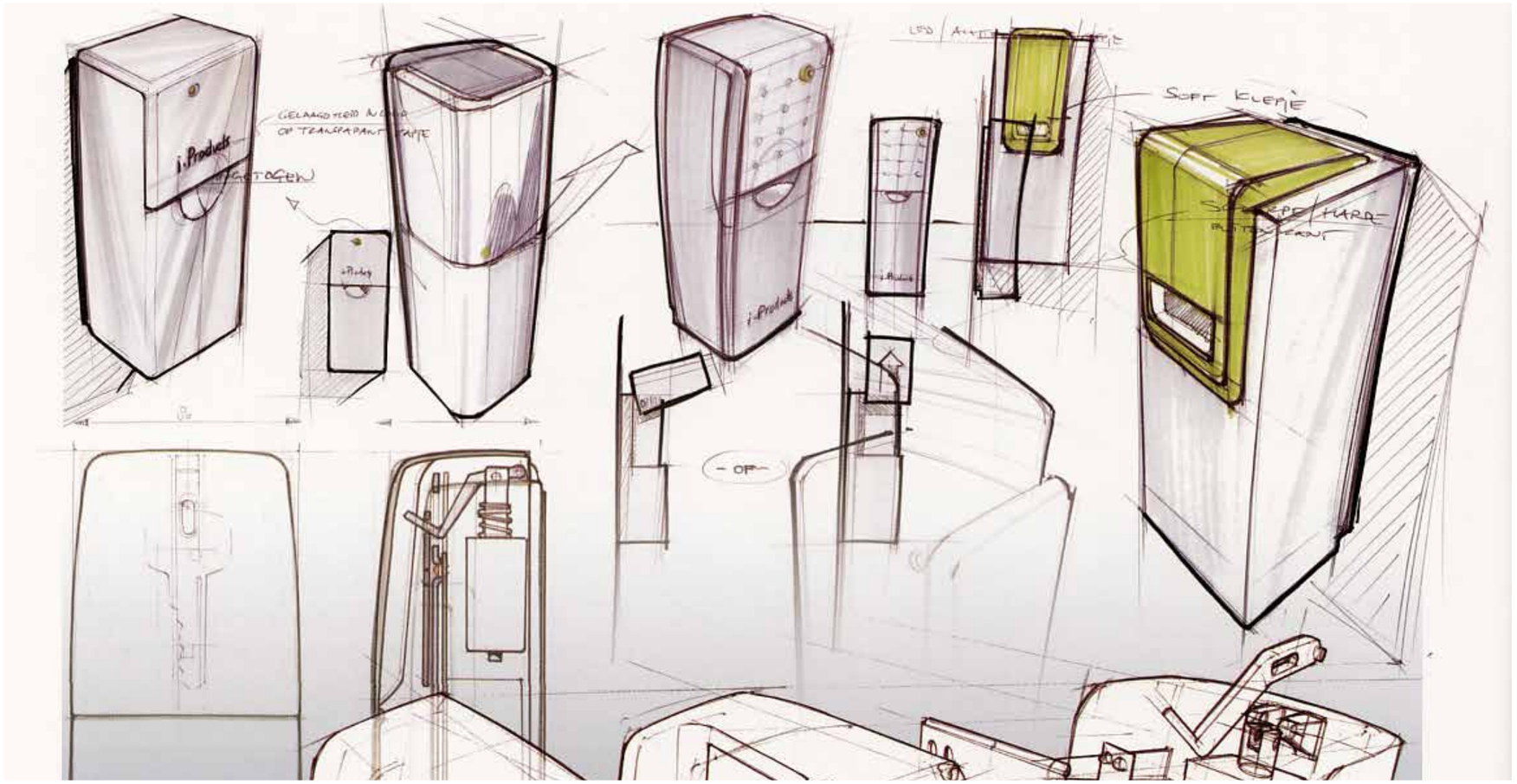

Christian Strömqvist
MFA Child Culture Designer

Skiss som processverktyg

Kommunicera dina idéer - ge form till idéer

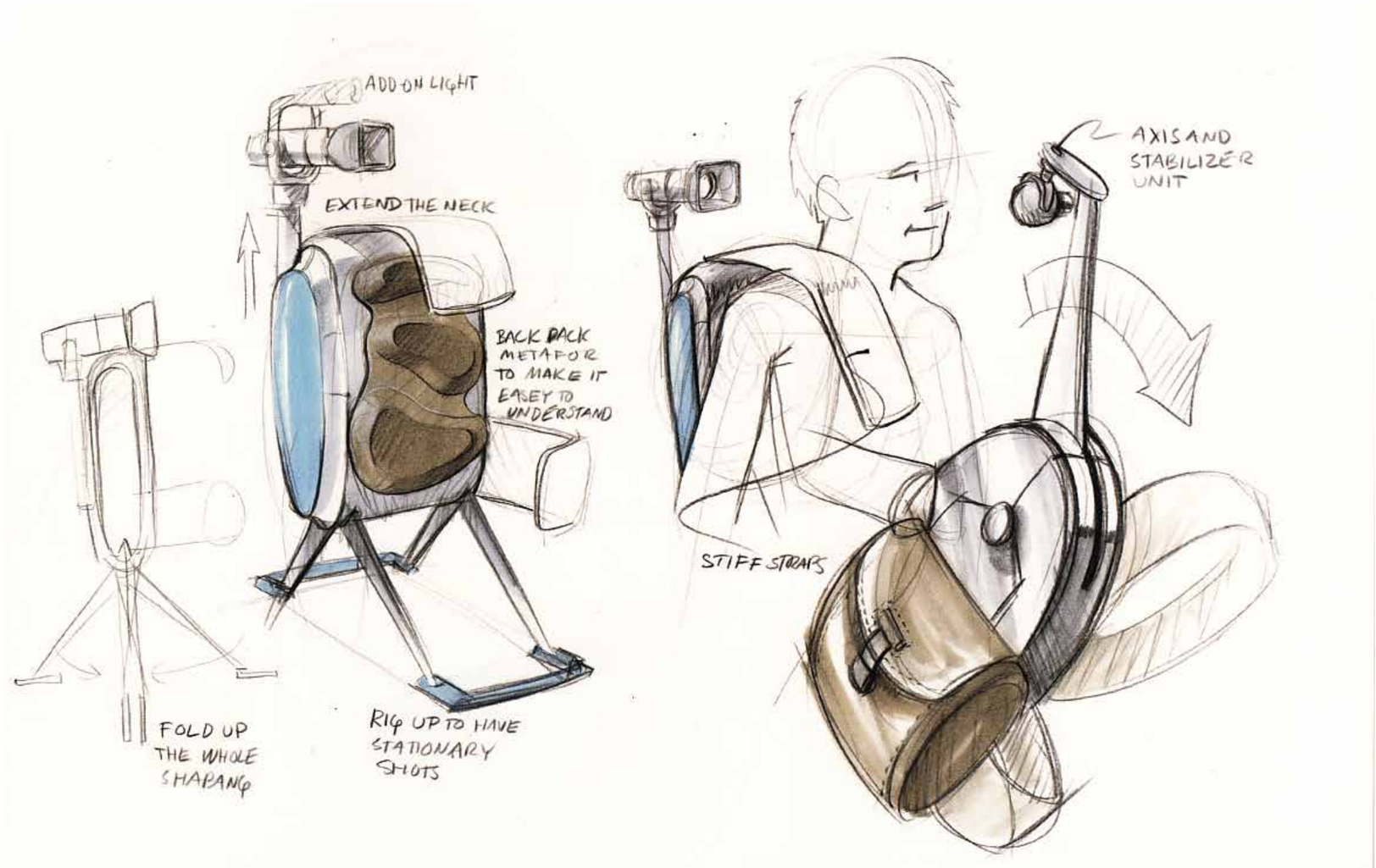

Christian Strömqvist
MFA Child Culture Designer

Skiss som processverktyg

Undersöka form

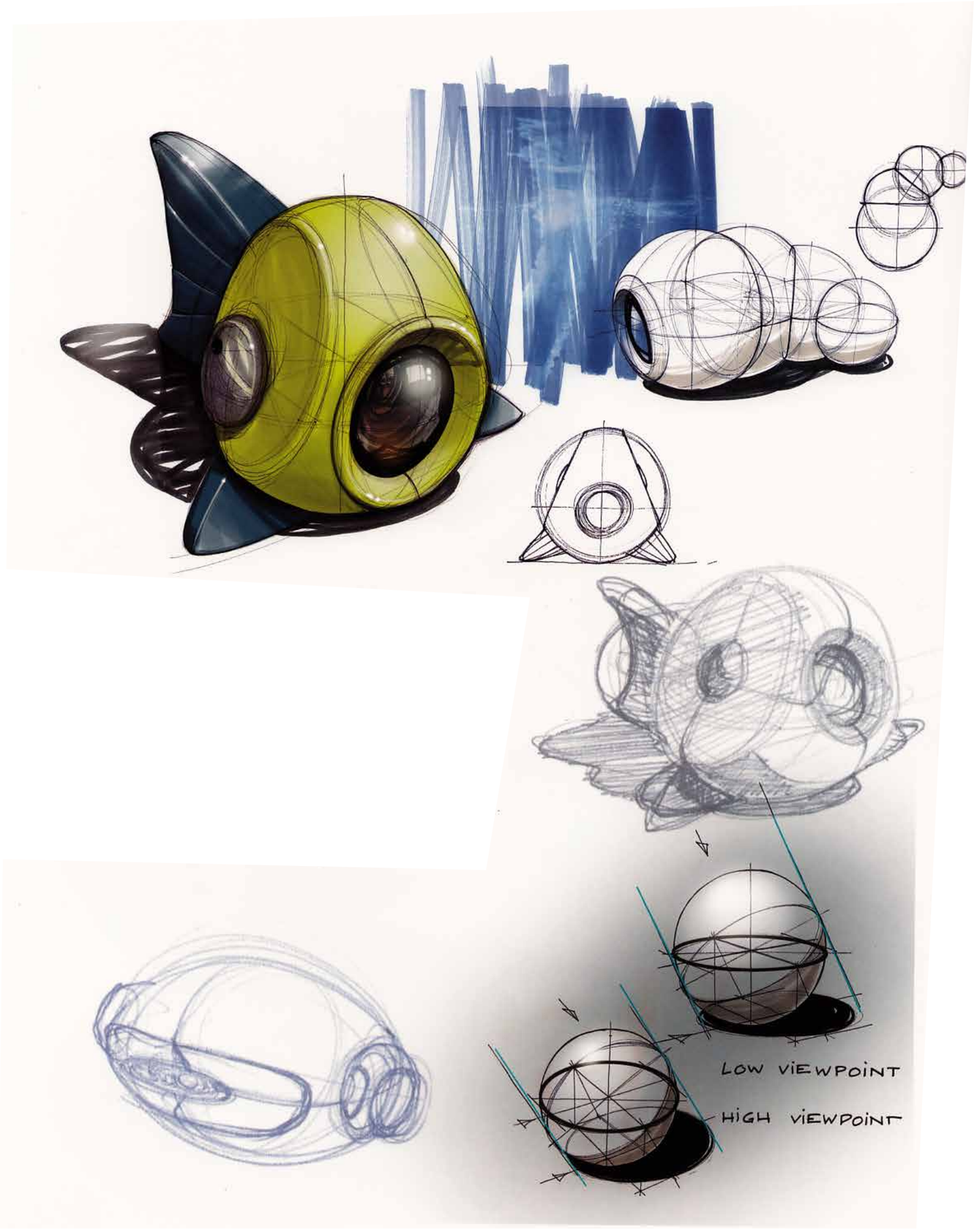

Christian Strömqvist
MFA Child Culture Designer

Skiss som processverktyg

Kommunicera idéer till och från *andra*

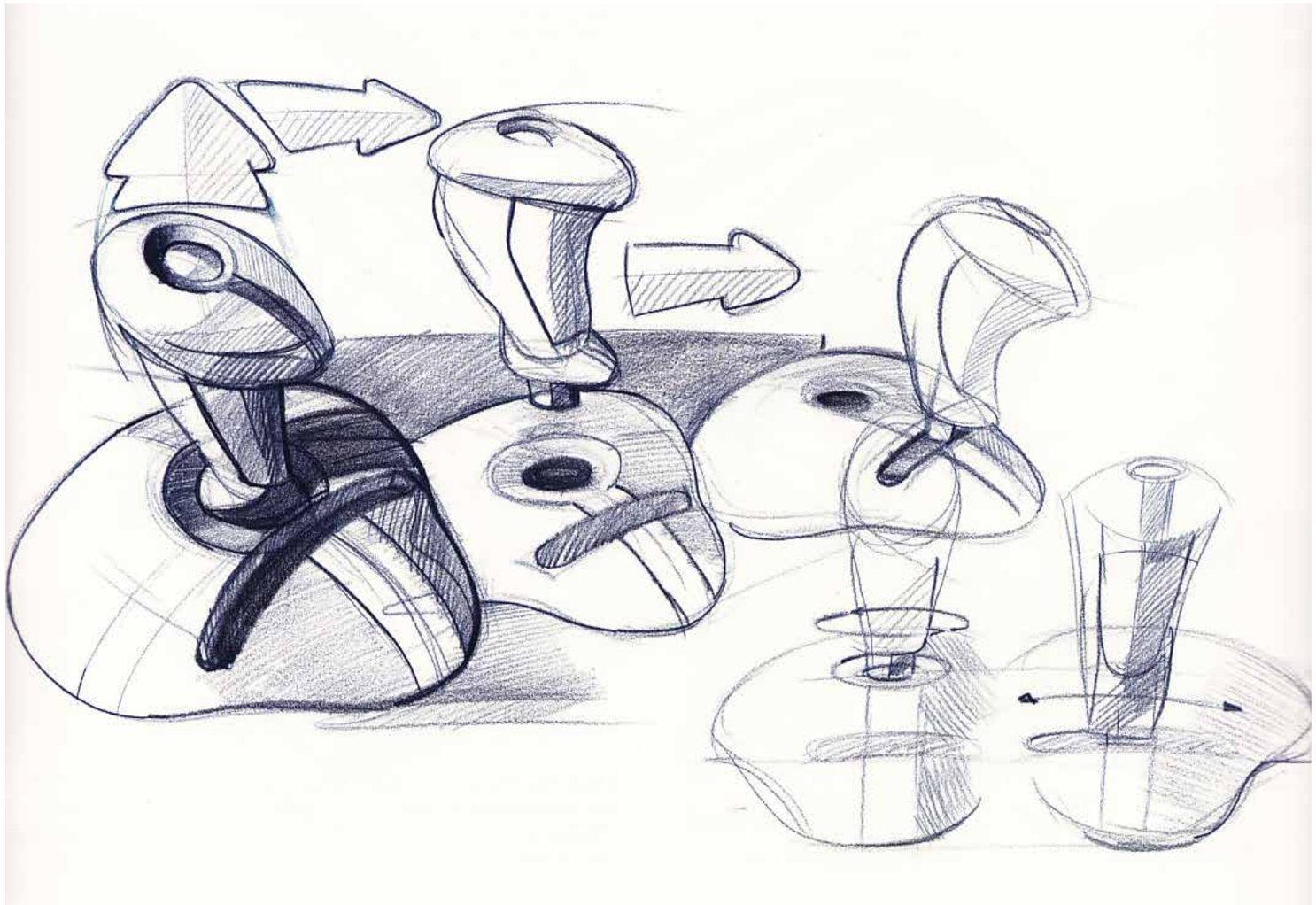

Christian Strömqvist
MFA Child Culture Designer

Skiss som processverktyg

Effektivt, personligt och förtroendeingivande sätt att visualisera

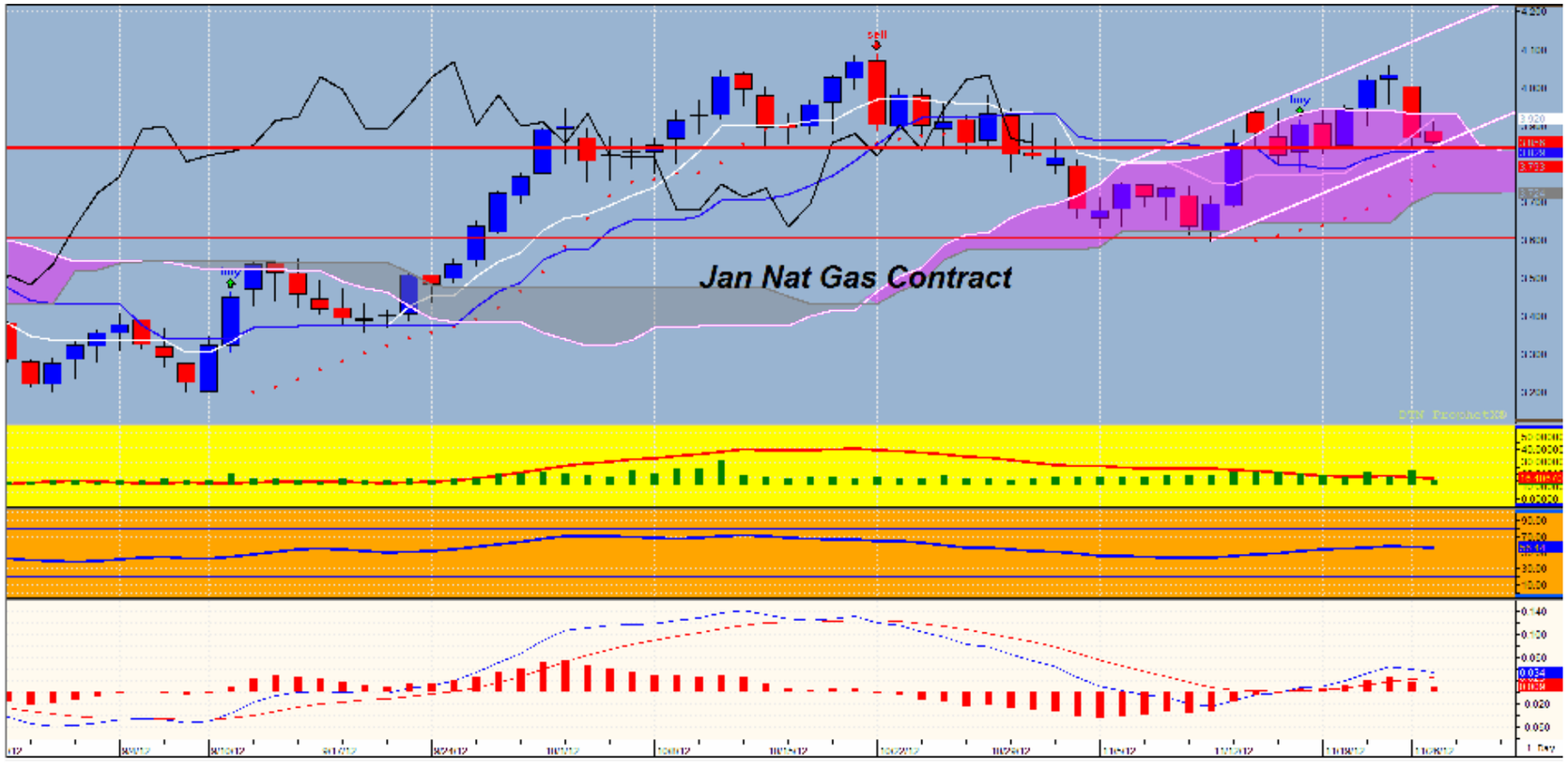

Christian Strömqvist
MFA Child Culture Designer

Skiss som processverktyg

Kommunicera på rätt sätt - “se rätt ut” - övertyga

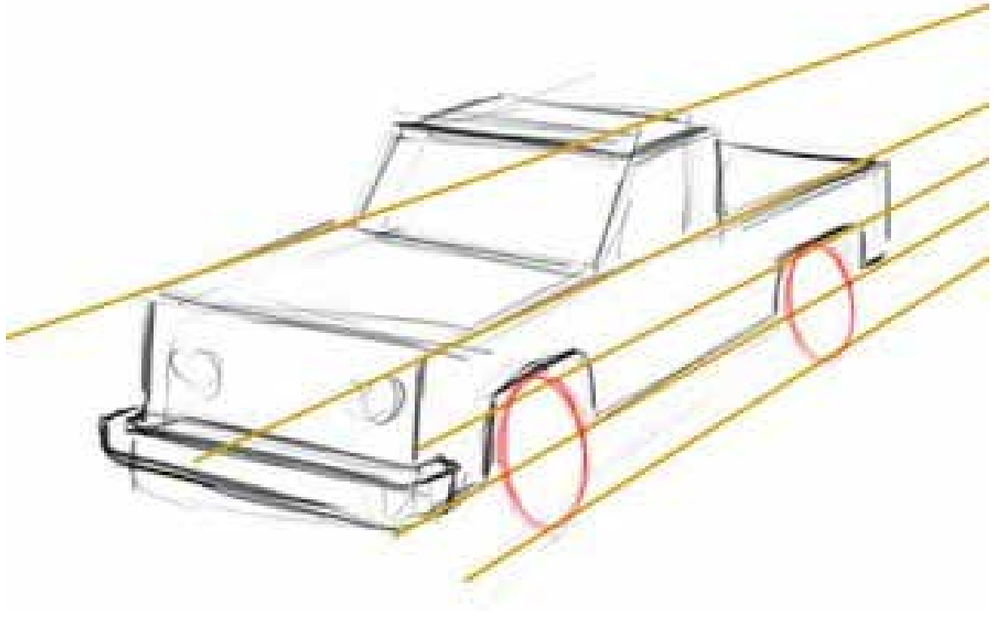

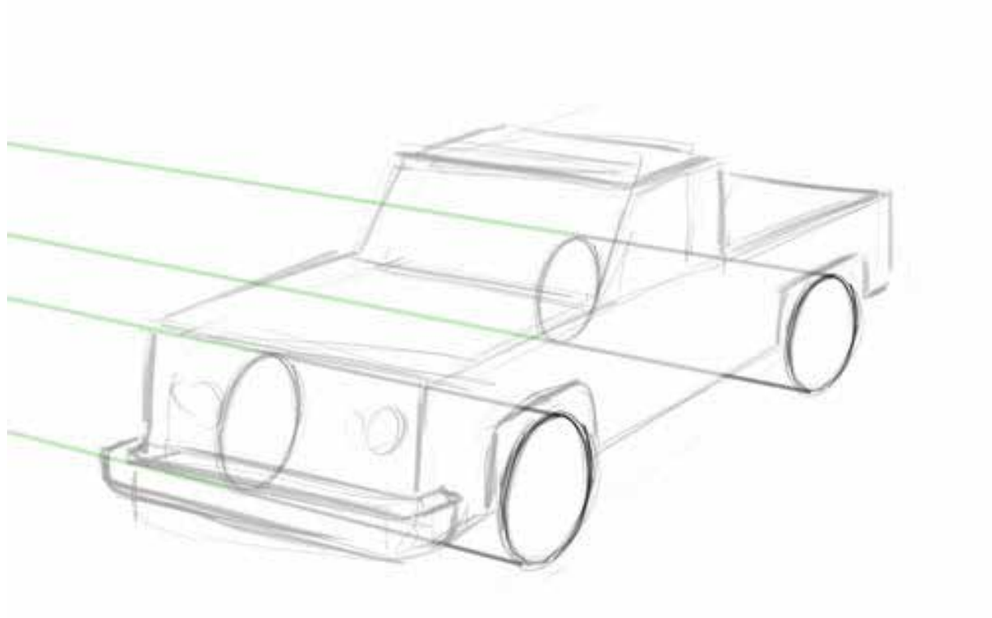

Christian Strömqvist
MFA Child Culture Designer

Skiss som processverktyg

Know the rules to break them - lär dig grunderna och öva

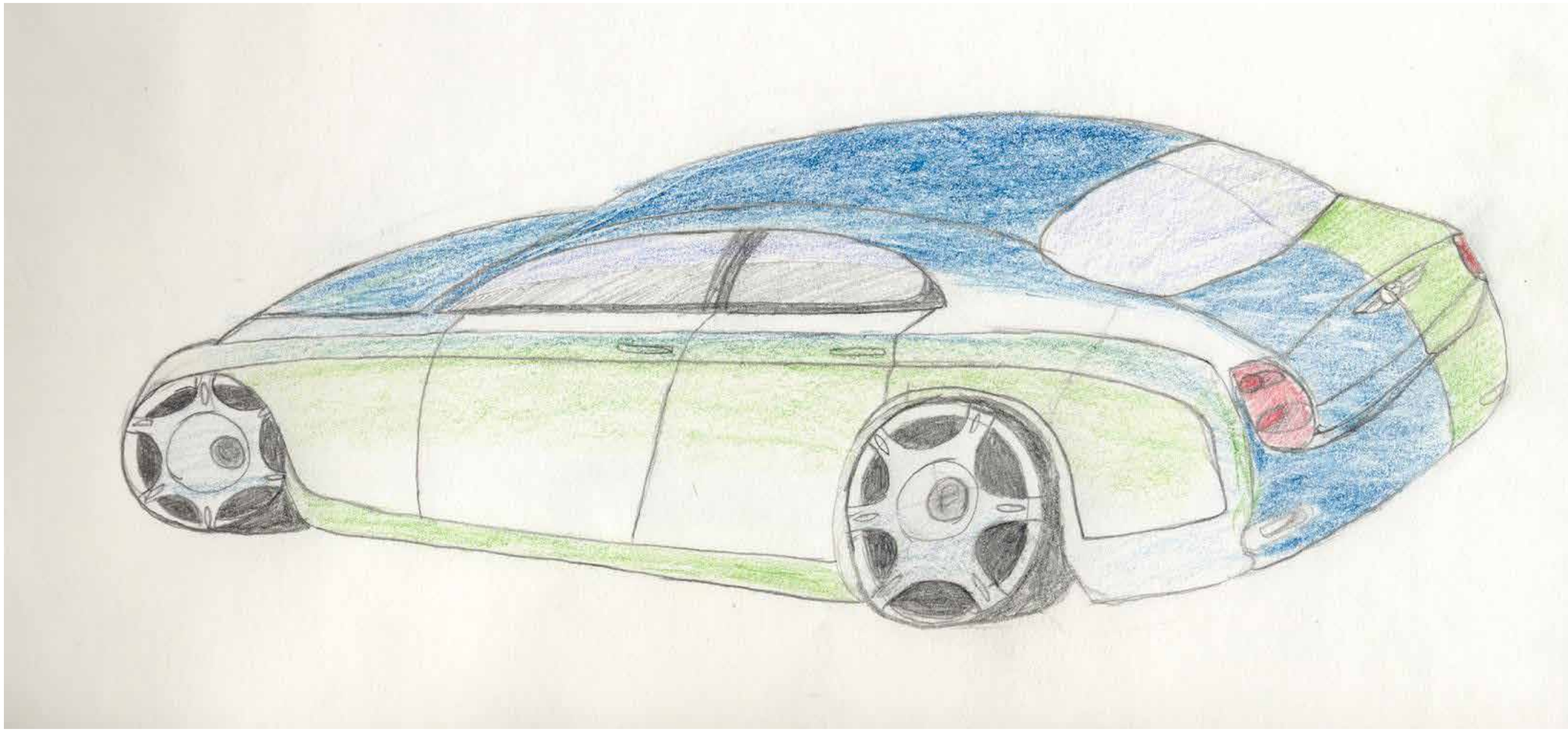

Christian Strömqvist
MFA Child Culture Designer

Skissning som kommunikationsverktyg

Hur kommunicerar vi?

Vilket är det bästa sättet att kommunicera en idé?

Vad är viktigt när vi kommunicerar?

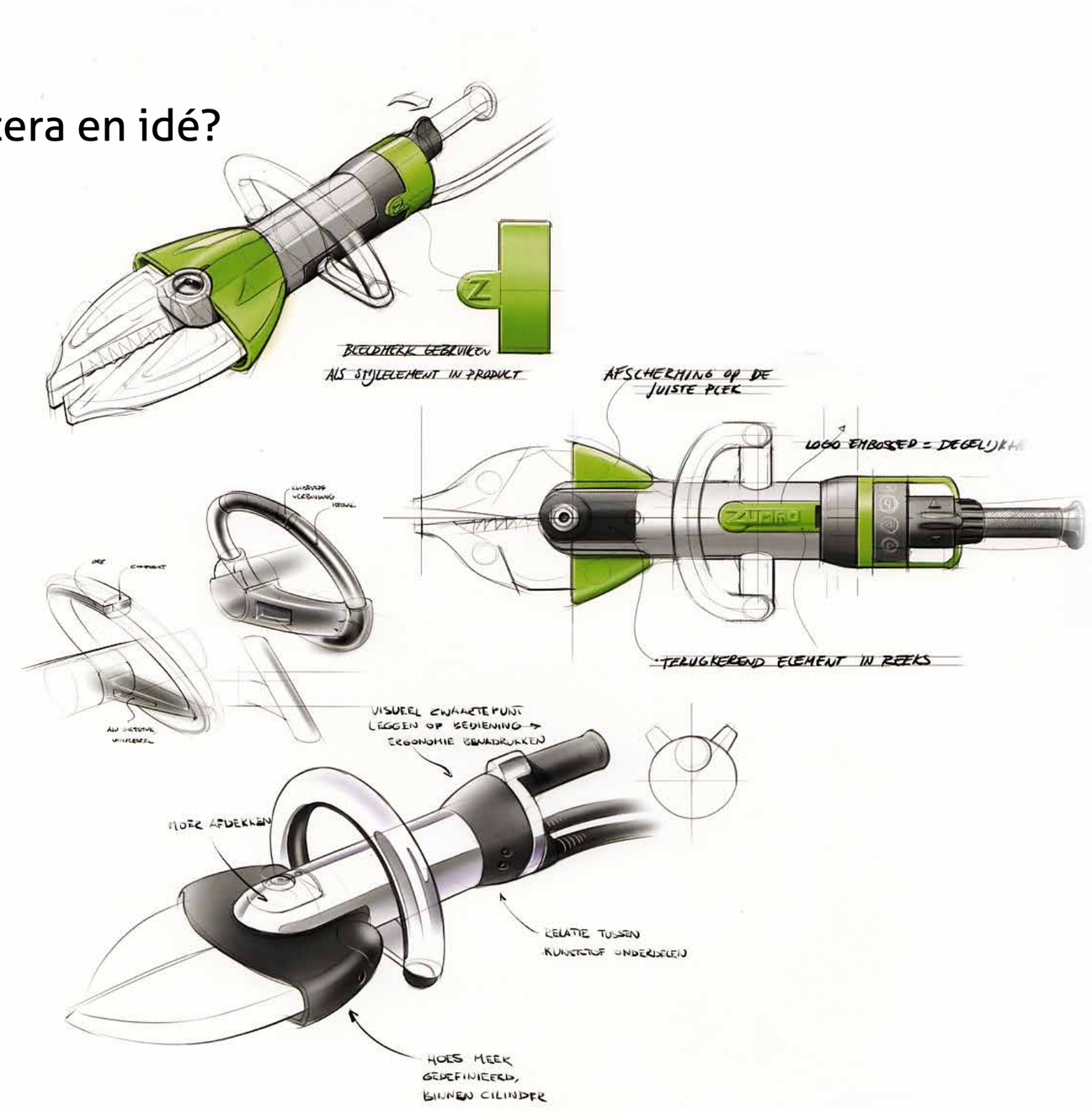

Christian Strömqvist
MFA Child Culture Designer

Skissning som kommunikationsverktyg

Till vem kommunicarar vi?

Vem är avsändare och vem är mottagare?



Christian Strömqvist
MFA Child Culture Designer

Skissen som kommunikationsverktyg

Olika typer av skisser beroende på var i processen vi befinner oss och till vem vi skissar:

Utforskande (*ide och process*) - till designern och de runt omkring

Förklarande (*funktionsskisser*) - för att förklara för andra

Övertygande (*renderingar*) - övertyga andra/sälja

Christian Strömqvist
MFA Child Culture Designer

Exempel 1 - Utforskande skisser

Hastighet

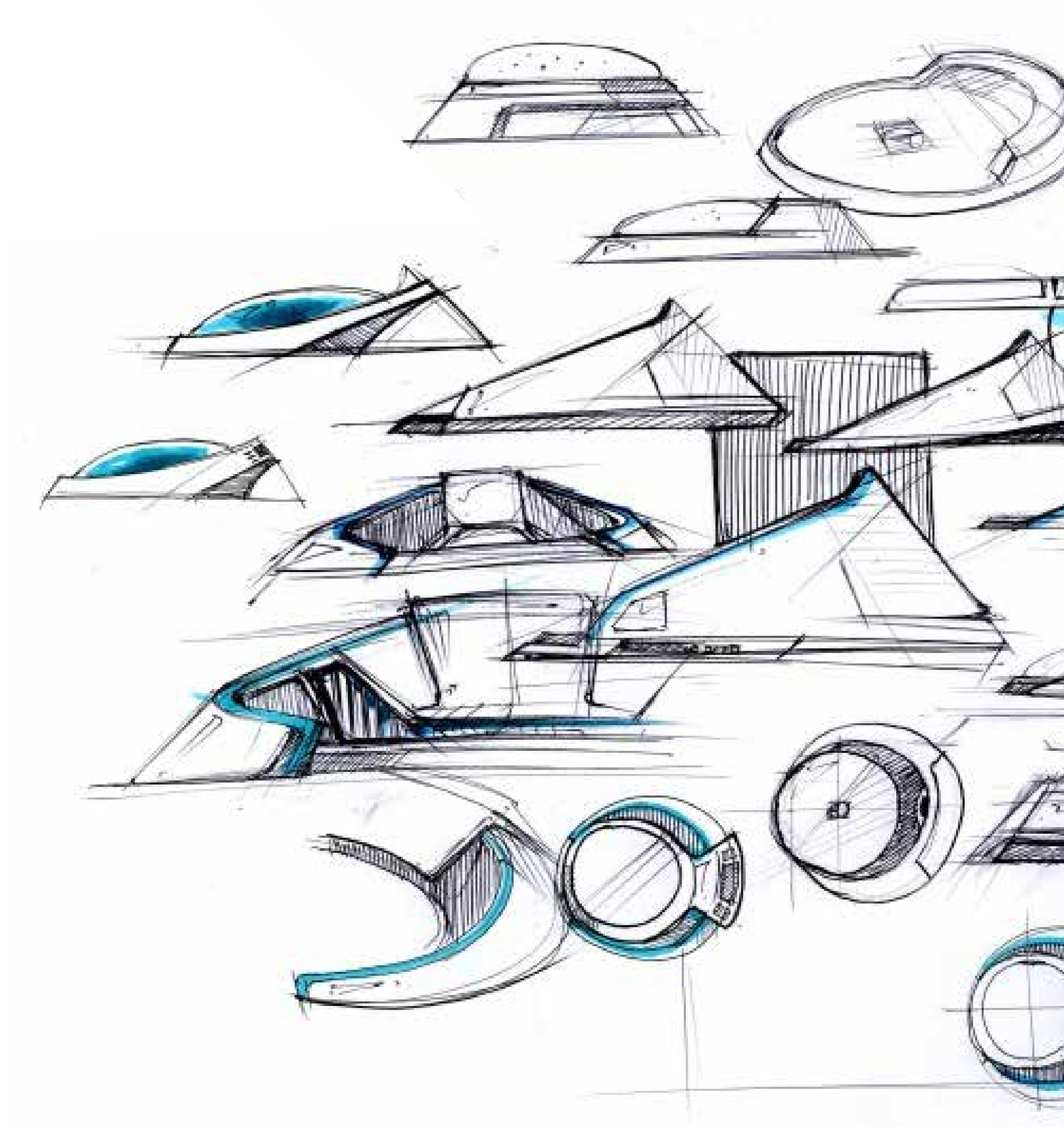

Christian Strömqvist
MFA Child Culture Designer

Exempel 1 - Utforskande skisser

Antal

Christian Strömqvist
MFA Child Culture Designer

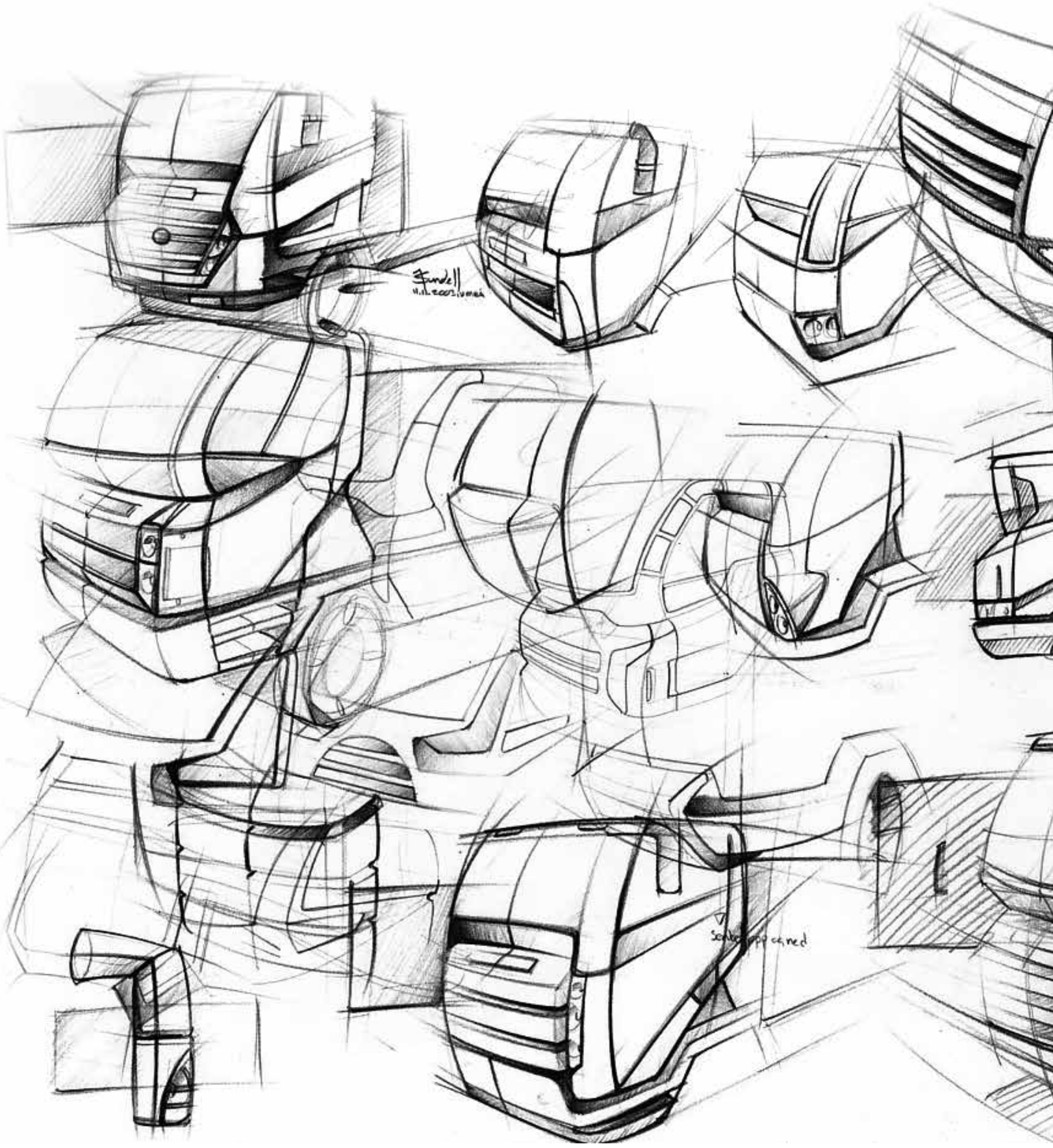

Exempel 1 - Utforskande skisser

Vyer

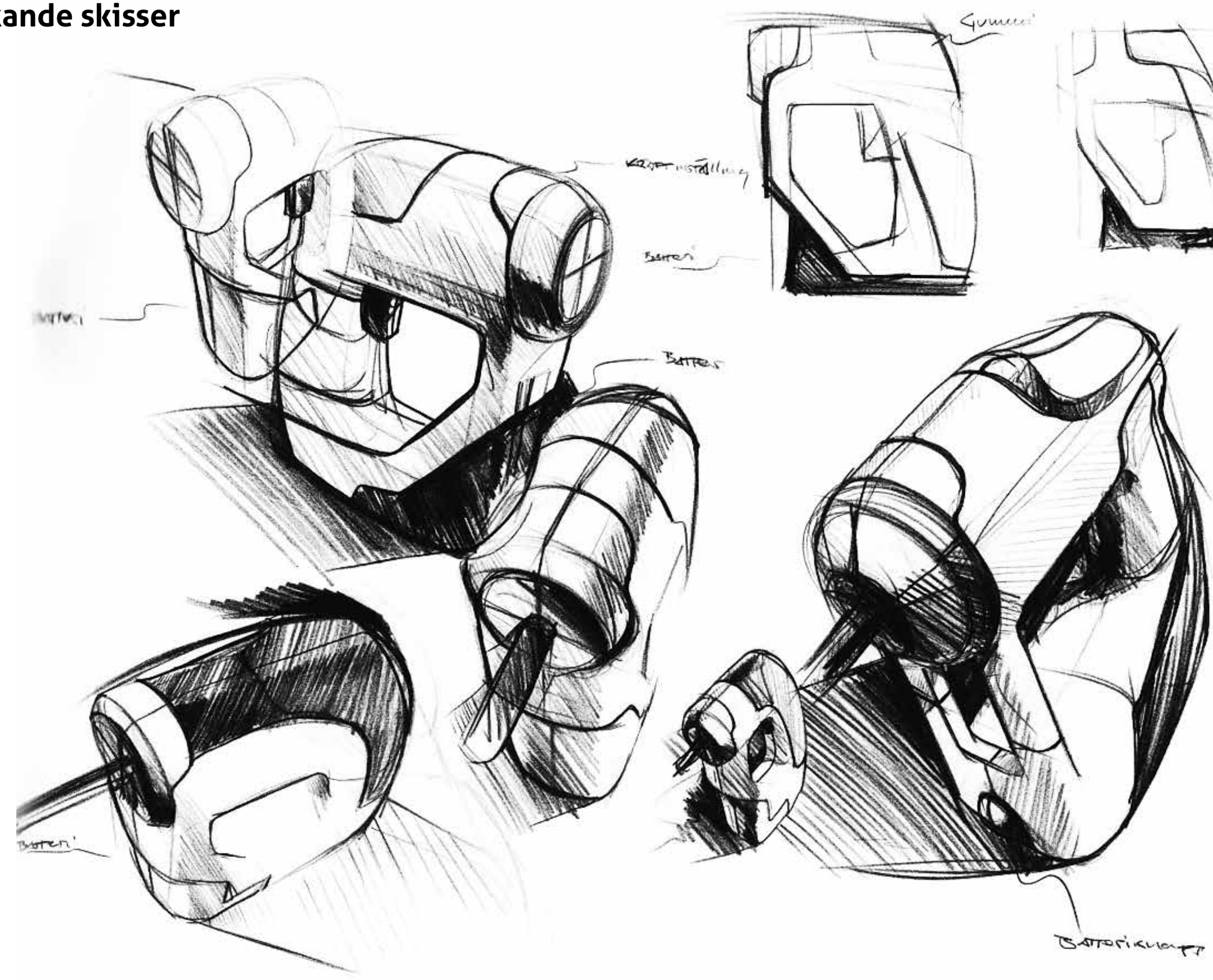

Christian Strömqvist
MFA Child Culture Designer

Exempel 1 - Utforskande skisser

Form & karaktär

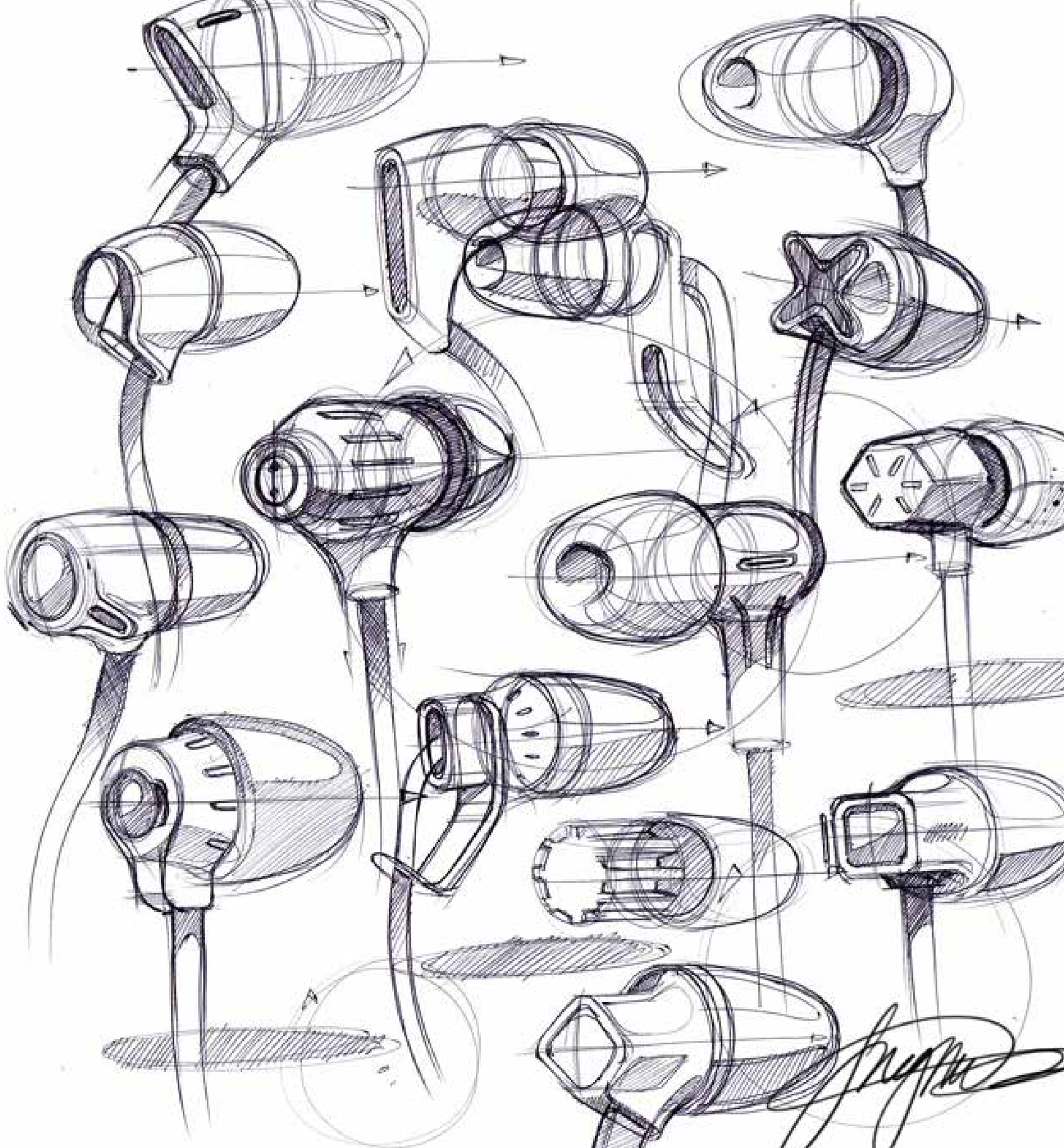

Christian Strömqvist
MFA Child Culture Designer

Exempel 1 - Utforskande skisser

Funktioner

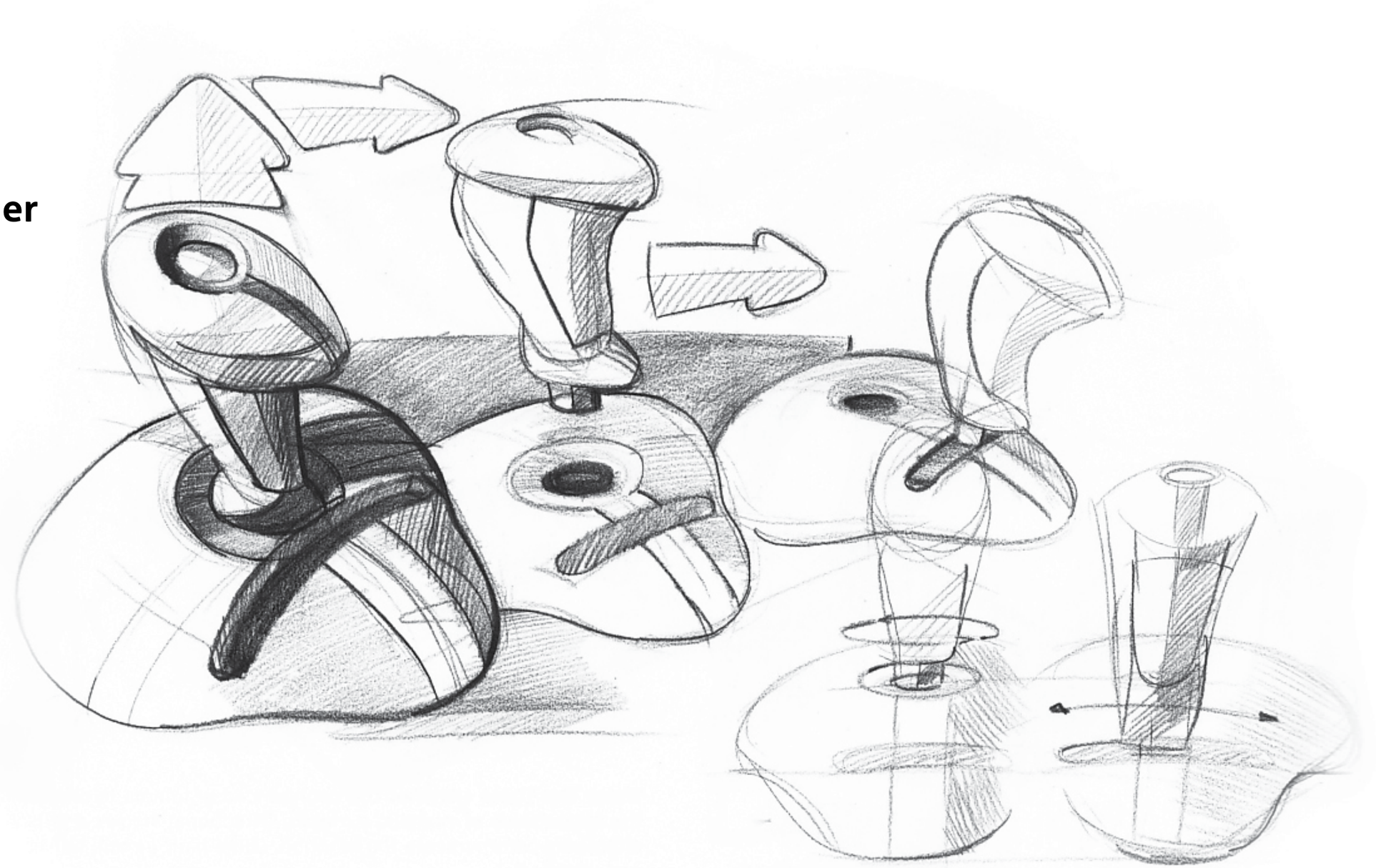

Christian Strömqvist
MFA Child Culture Designer

Exempel 2 - Förklarande skisser

Funktioner

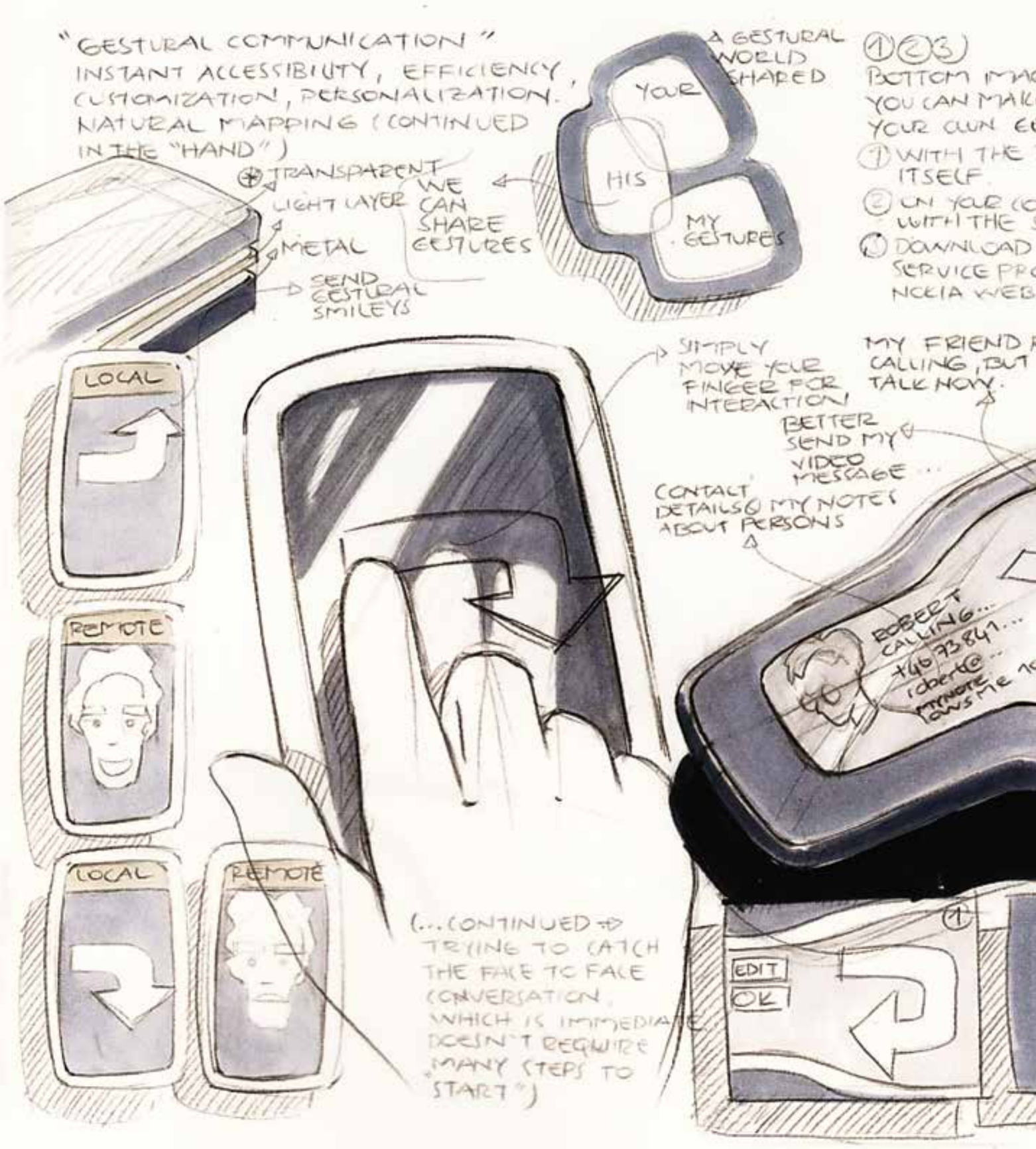

Christian Strömqvist
MFA Child Culture Designer

Exempel 2 - Förklarande skisser

Detaljer

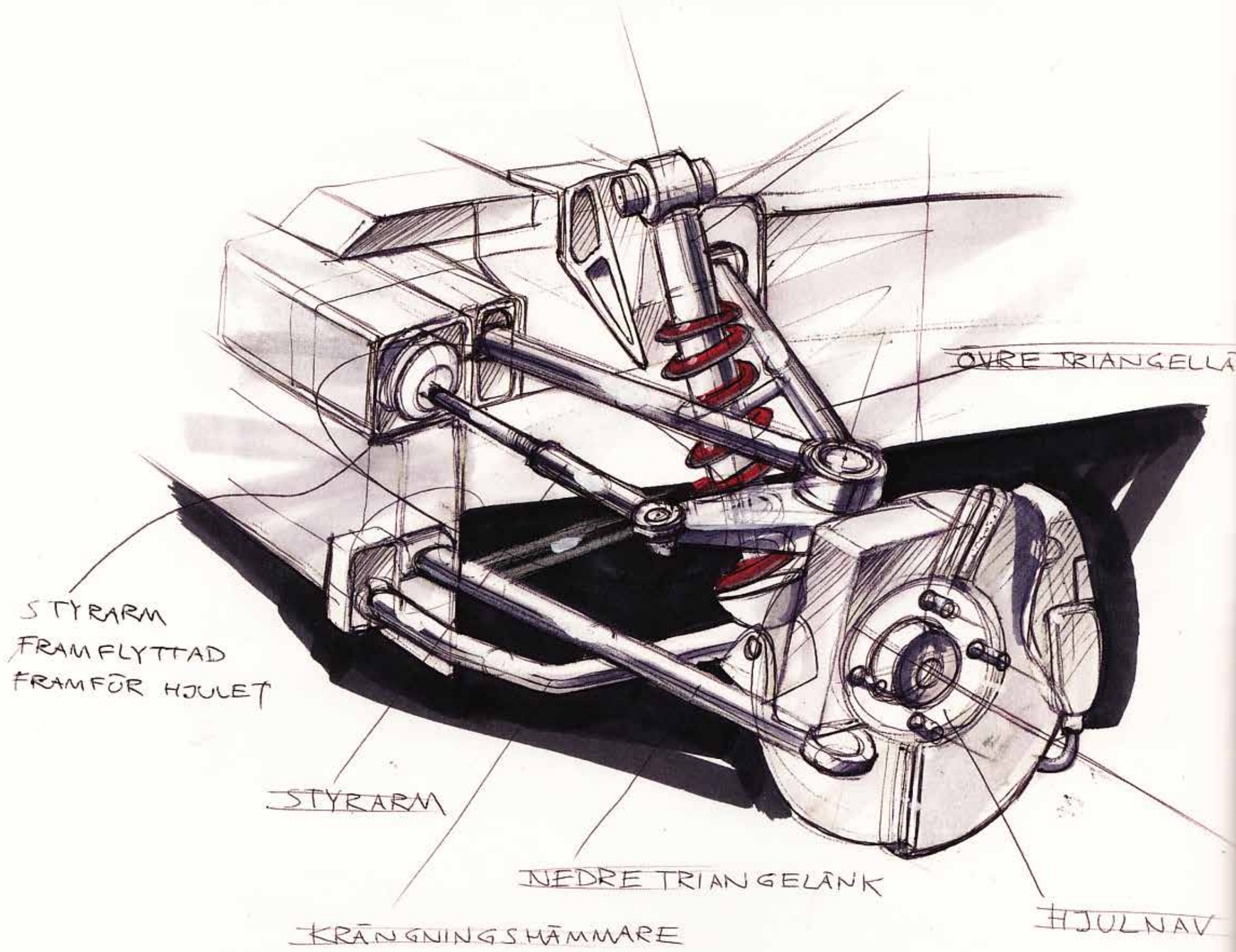

Christian Strömqvist
MFA Child Culture Designer

Exempel 2 - Förklarande skisser

Material

Christian Strömqvist
MFA Child Culture Designer



Exempel 3 - Övertygande skisser

Detaljer



Christian Strömqvist
MFA Child Culture Designer

Exempel 3 - Övertygande skisser

Färger

Christian Strömqvist
MFA Child Culture Designer

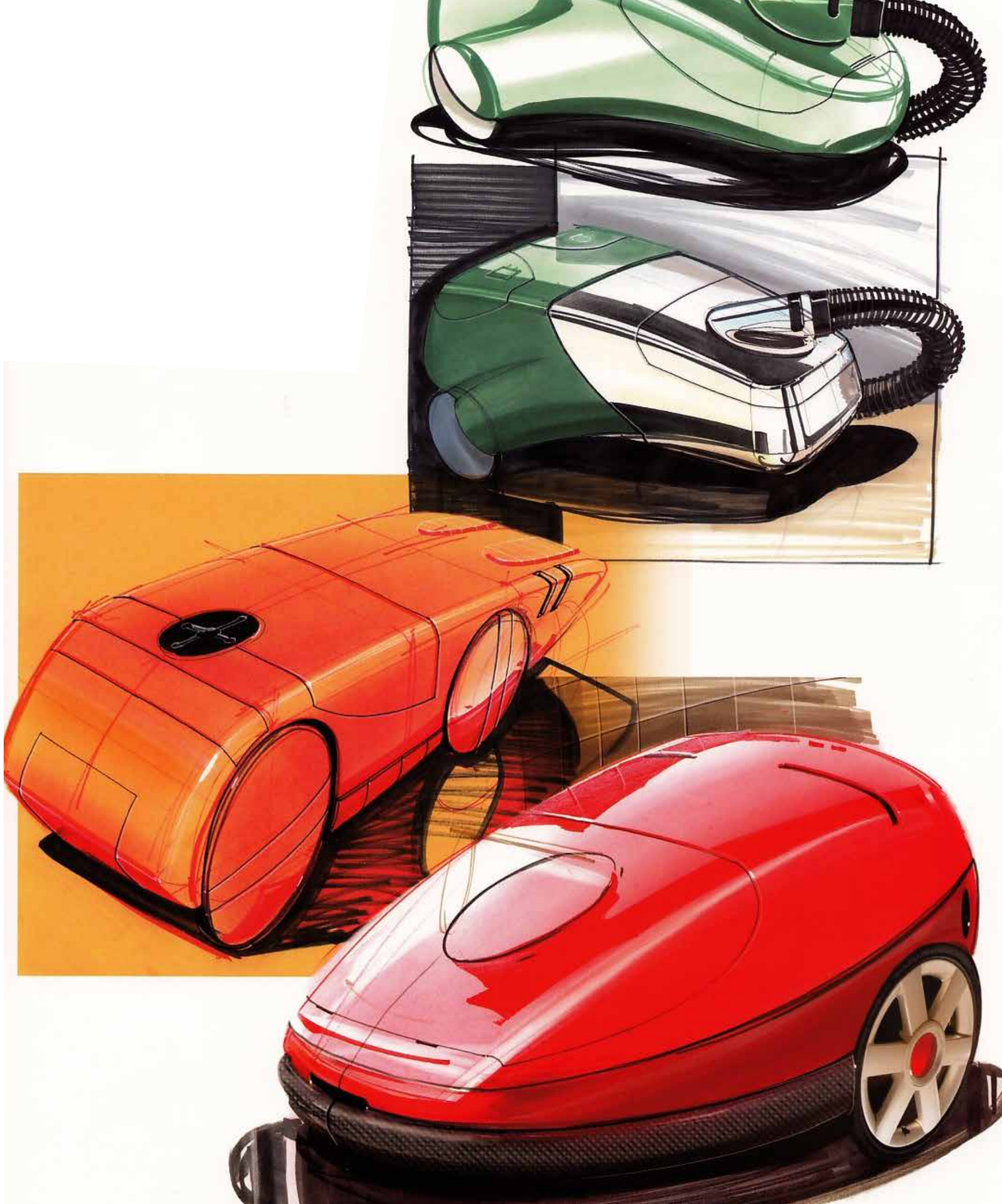

Exempel 3 - Övertygande skisser

Materialegenskaper (Reflektioner)



Christian Strömqvist
MFA Child Culture Designer

Exempel 3 - Övertygande skisser

Bakgrunder

Christian Strömqvist
MFA Child Culture Designer



Exempel 3 - Övertygande skisser



Kontext

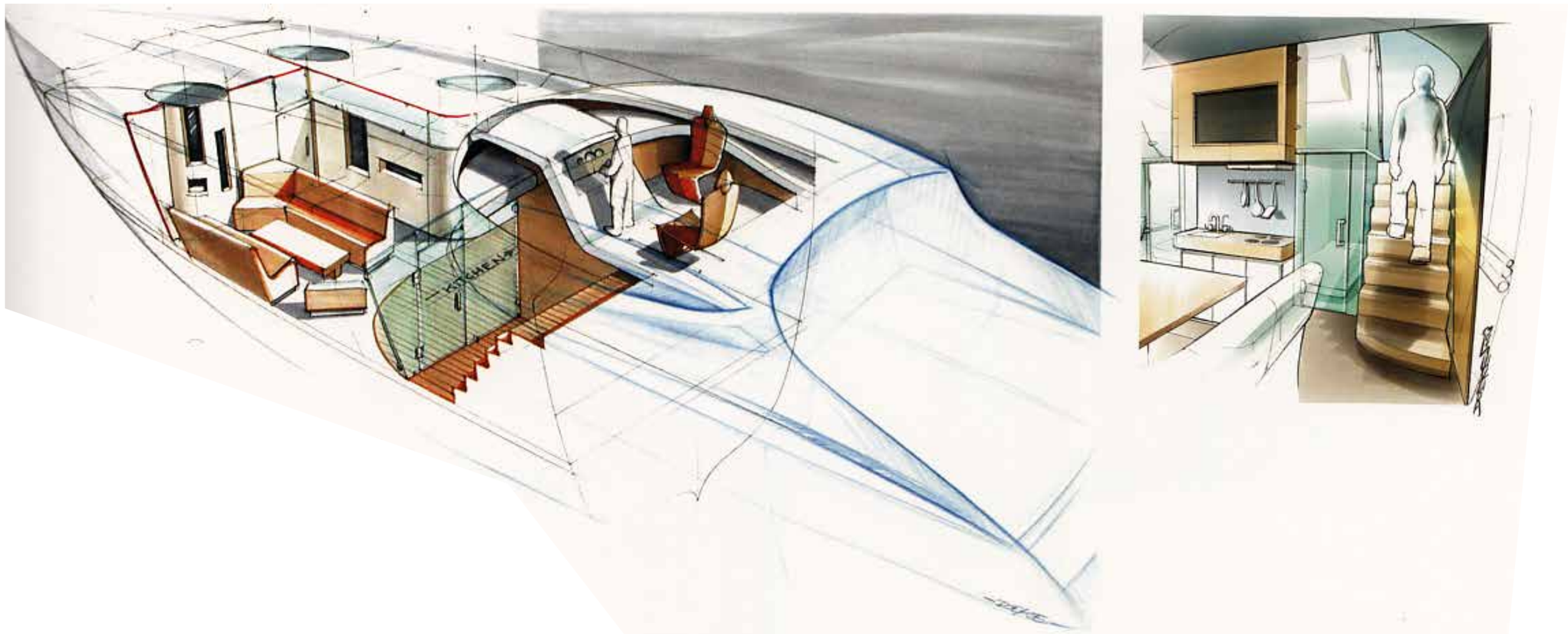

Christian Strömqvist
MFA Child Culture Designer

Använda utforskande skisser som kommunikationsmaterial? Kanske! Spara allt!

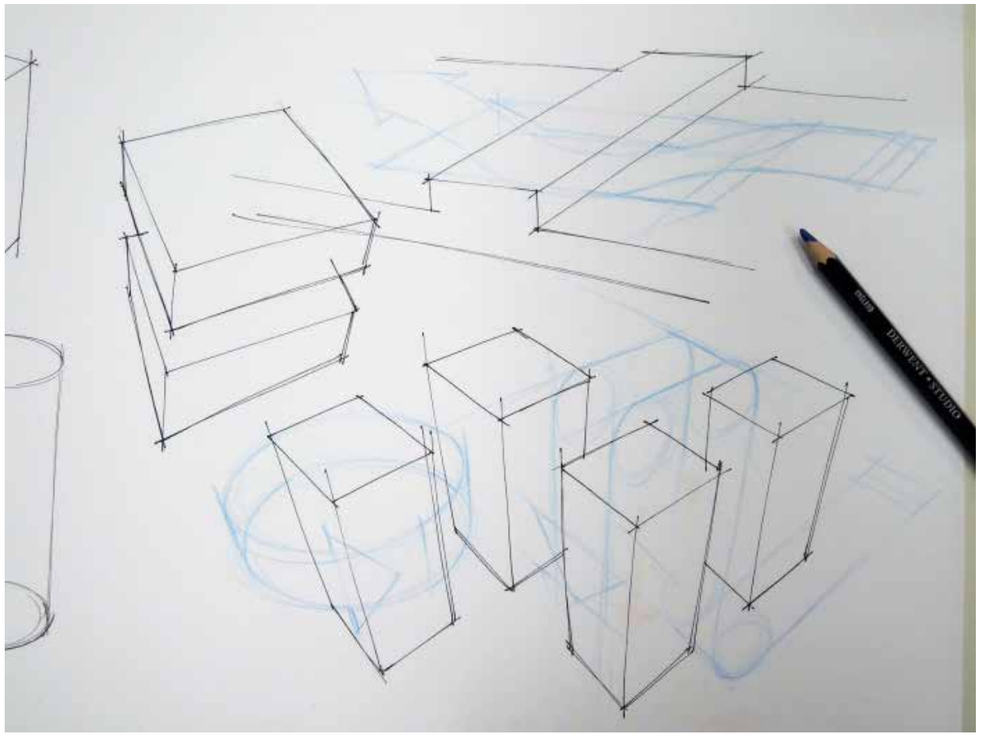

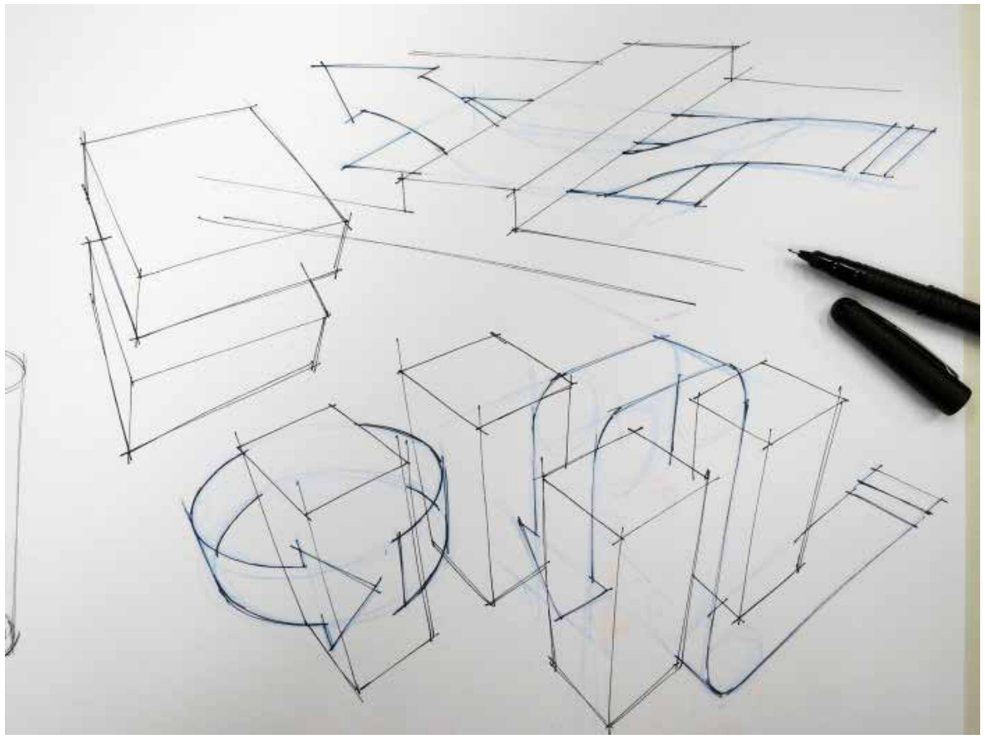

Christian Strömqvist
MFA Child Culture Designer

Använda utforskande skisser som kommunikationsmaterial? Kanske! Spara allt!

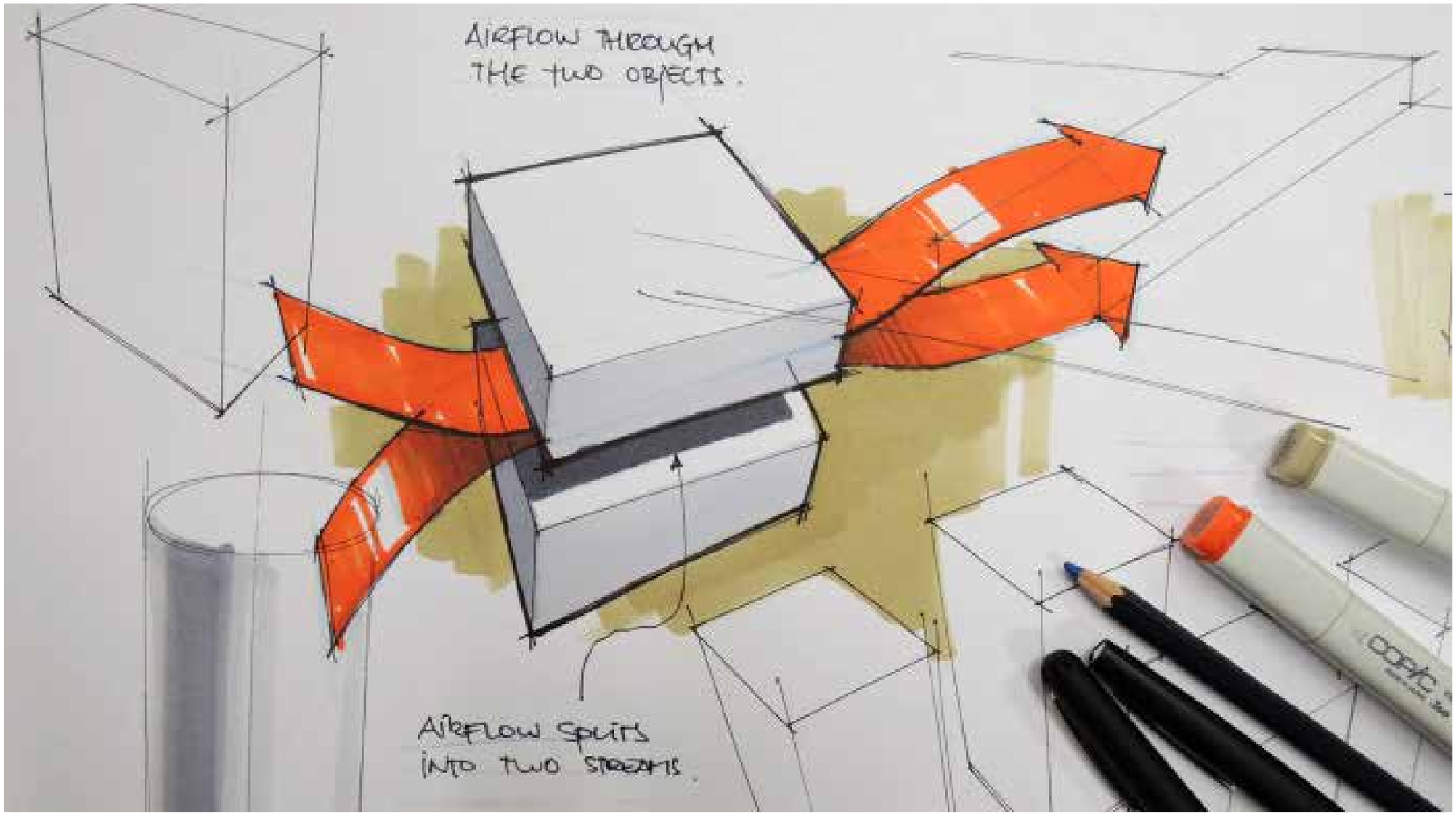

Christian Strömqvist
MFA Child Culture Designer

Skissmaterial

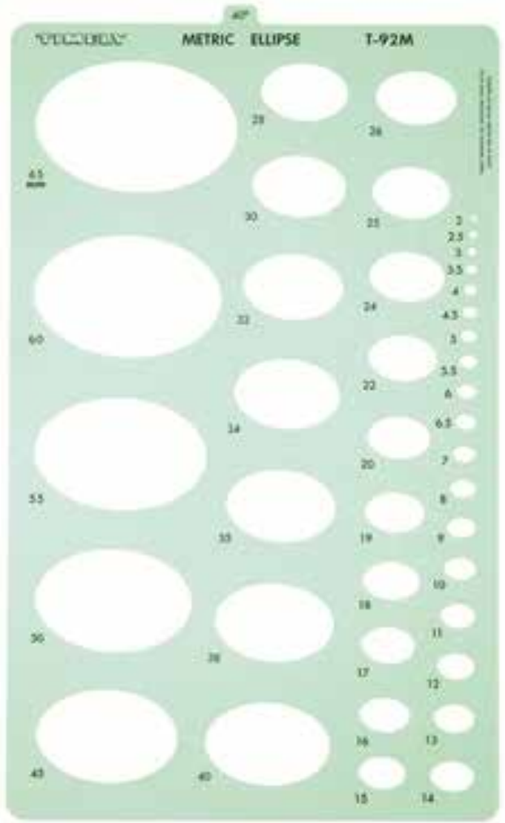



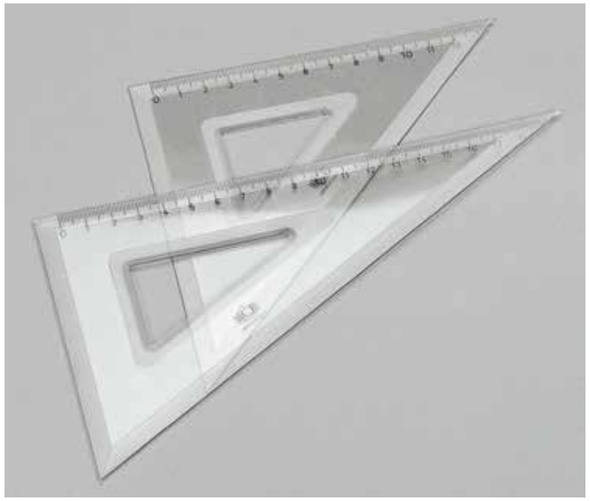





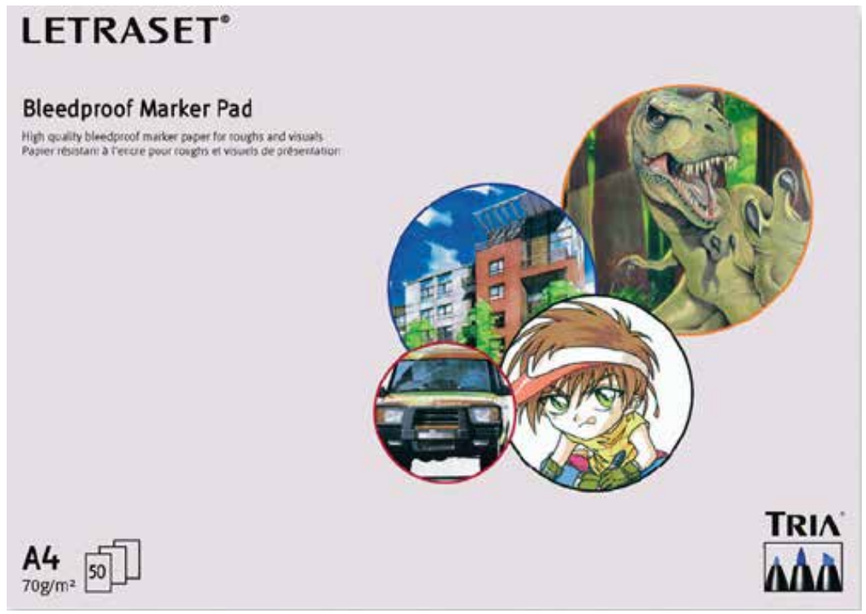

Christian Strömqvist
MFA Child Culture Designer

Kulspetspenna/Ballpoint pen



Billig
Kontroll över linjerna
Linjevariation

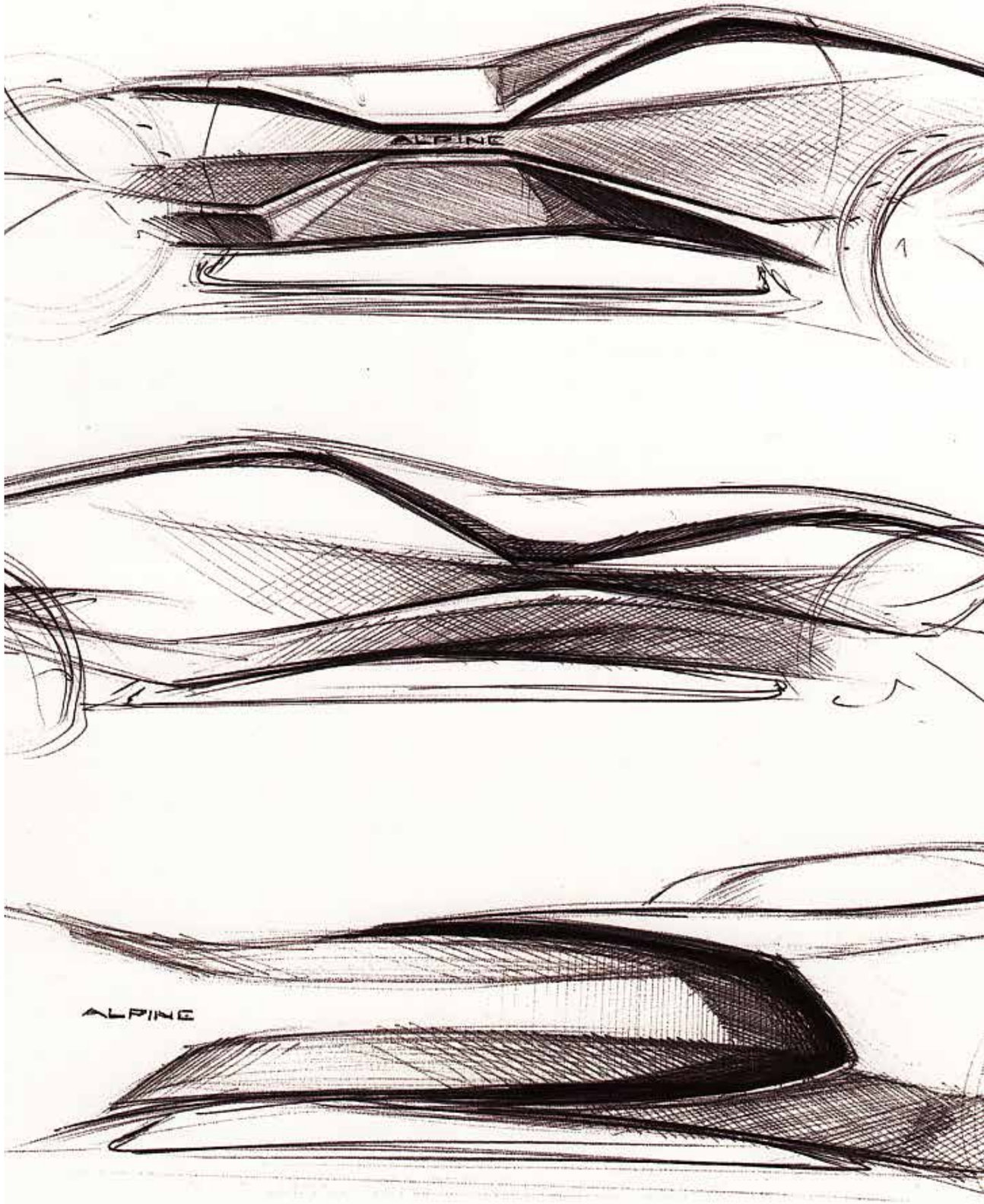

Christian Strömqvist
MFA Child Culture Designer

“Rollerball”/fine liner/filtpenna



Definierade linjer
Bra för nyckellinjer
Många tjocklekar

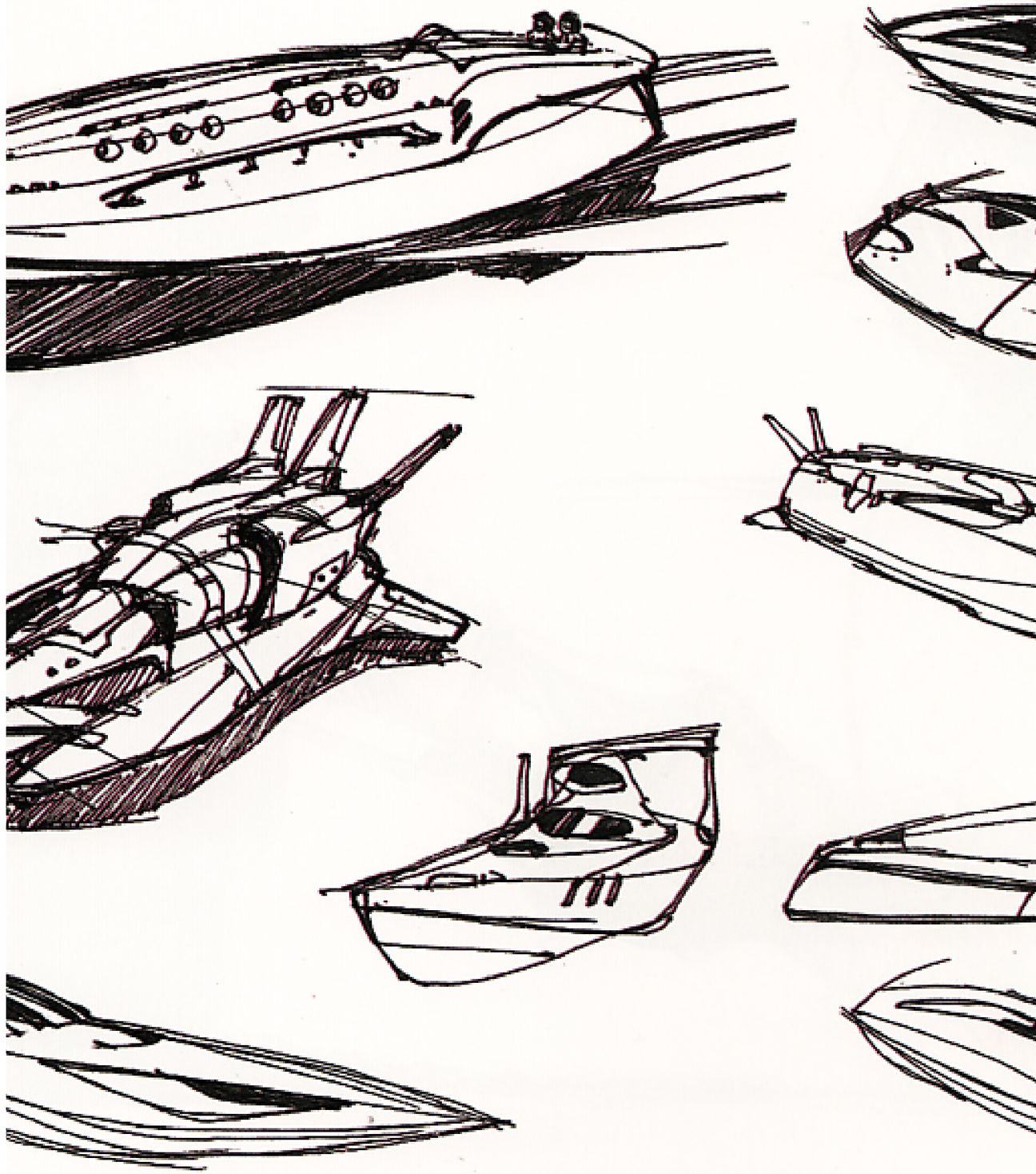

Christian Strömqvist
MFA Child Culture Designer

Färgpenna



Många användningsområden
Både mjuk och vass
Kan suddas
Många färger
Prismacolor Verithin

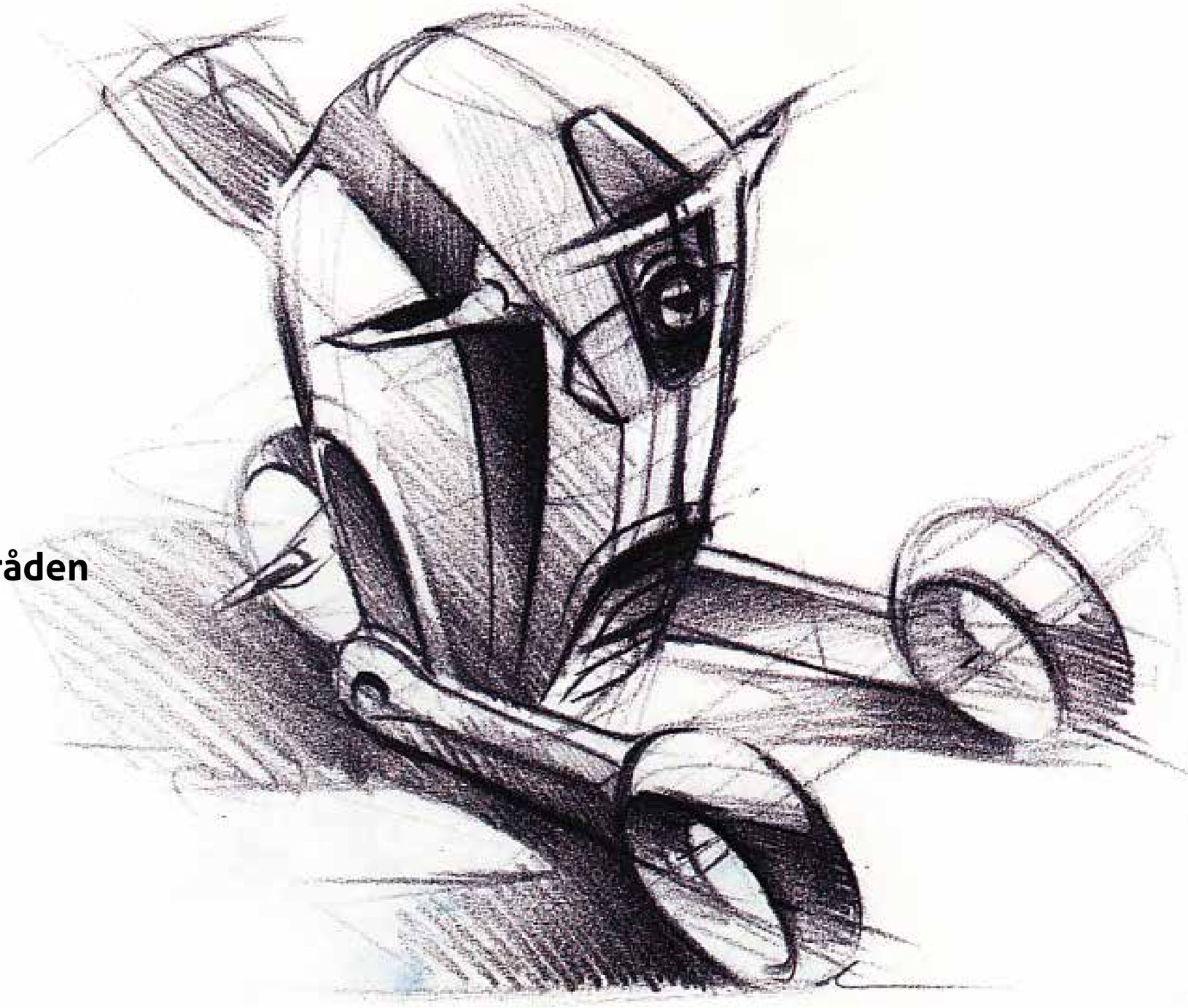

Christian Strömqvist
MFA Child Culture Designer

Blåpenna (non-photo blue)

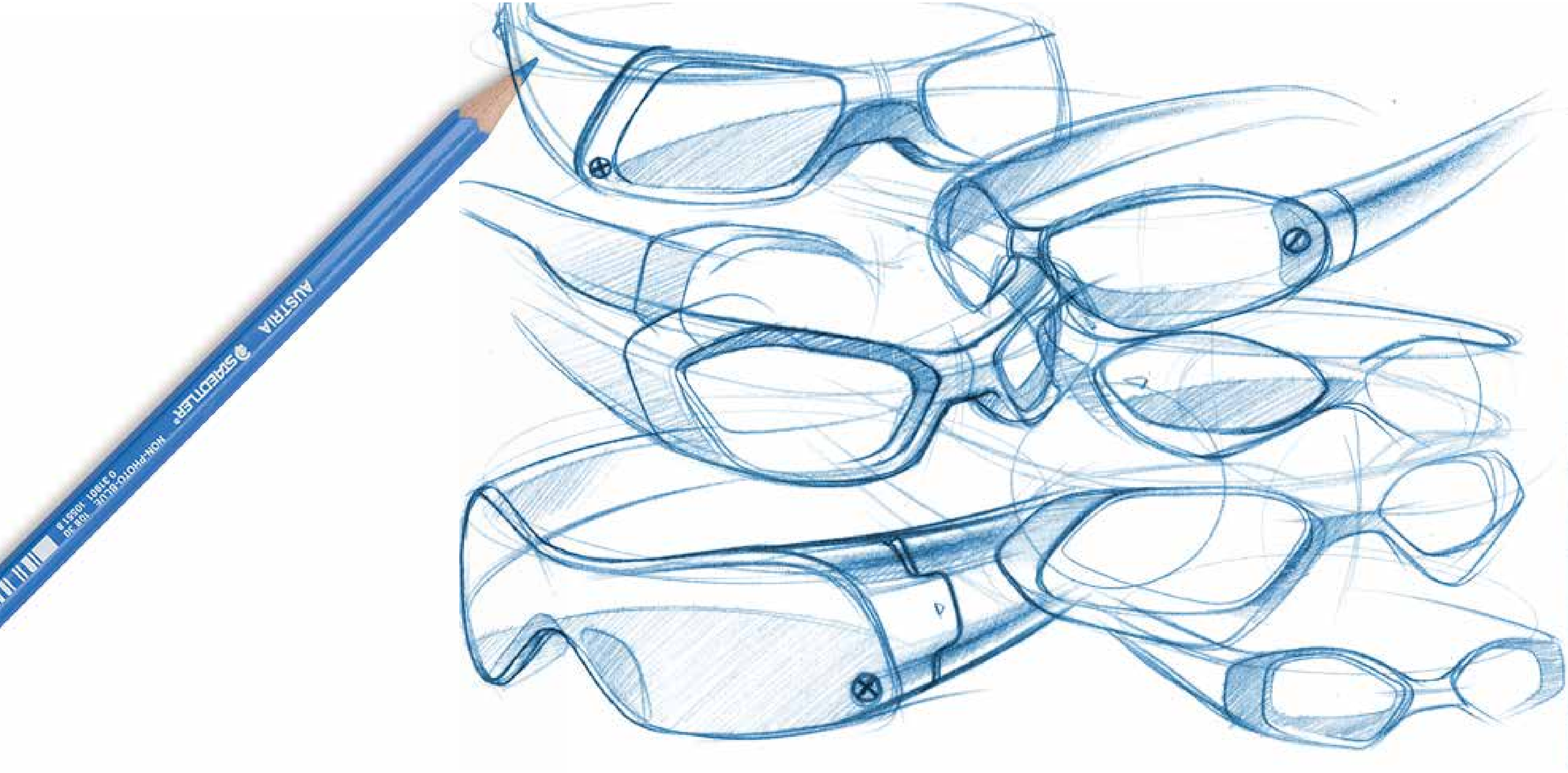

Christian Strömqvist
MFA Child Culture Designer

Marker



Dyr
Många storlekar
Täcka stora ytor
Ljus och skugga
Gradienter

Christian Strömqvist
MFA Child Culture Designer



Pastell



Gradienter
Täcka stora områden
Högdagrar
Reflektioner



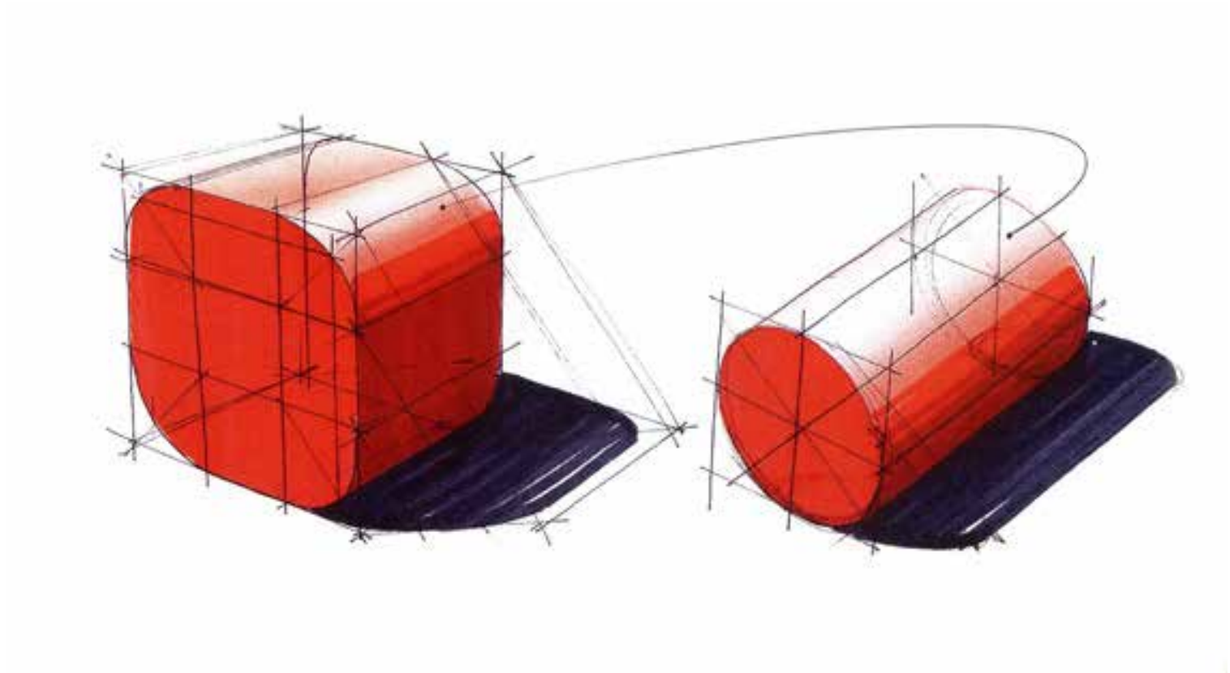

Christian Strömqvist
MFA Child Culture Designer

Digitala media









Christian Strömqvist
MFA Child Culture Designer

Uppvärmningsövning 1

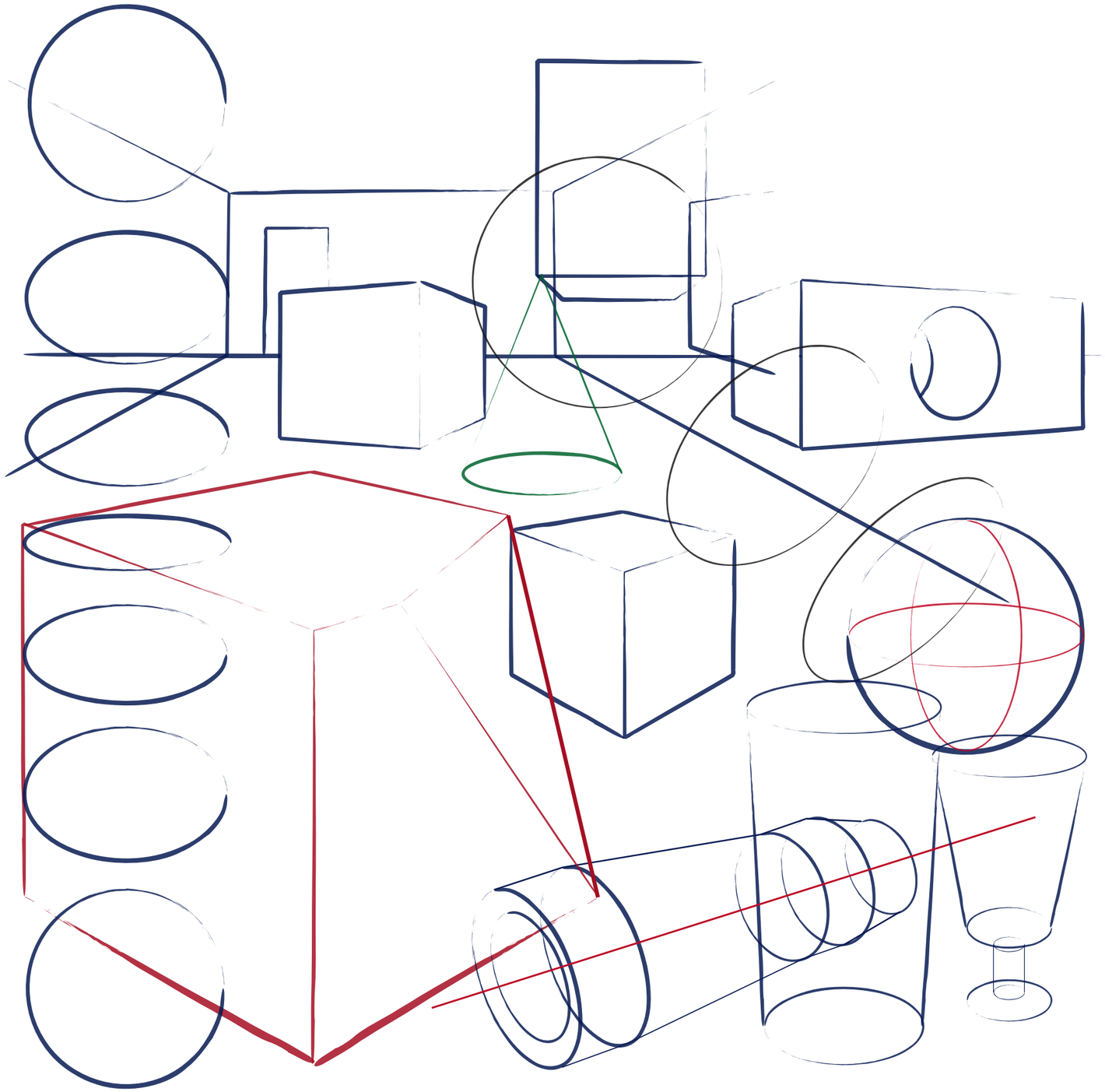

Christian Strömqvist
MFA Child Culture Designer

Uppvärmningsövning 1

Som en start innan man börjar skissa är det bra att värma upp med basic former för att trigga det motoriska minnet. Men det skall gå undan!

Kör på med ellipser, kuber, rätblock linjer, deformera, lägg till och rita bilder över varandra, det gör inget.

Snabbskissa en form tills den känns rätt. Byt pennor! Blyerts, färgpennor, kulpennor mm. Gör endast linjeskisser, lägg alltså inga skuggor i denna övning. "Lås armen" och vrid papperet för att få rätt "schwung" i linjen.

Avverka en si så där 7 - 10 A4 fullkladdade med olika grundformer eller andra mer koplexa former som innehåller grundformerna, skissa vad som dyker upp i huvudet, produkten eller rummet behöver inte vara i verkligheten exixterande, fantasiprodukter eller rum är helt ok. Lägg dock ingen vikt vid funktioner, detta är uteslutande en övning i form och linjehantering.

Variera perspektiv och betraktningsvinkel hela tiden. Obs! Inga linjaler vinklar eller passare, nu tränar vi hand, arm och hjärna och det skall gå i ett rasande tempo! Om du tvingar dig att göra detta regelbundet kommer du märka stor skillnad i din linje och formsäkerhet.

Uppvärmningsövning 2



Christian Strömqvist
MFA Child Culture Designer

Uppvärmningsövning 2 (produktkroki)

Samla på dig lite lagom stora produkter i ett "produktbibliotek" (loppisshopping är ett bra sätt).
Det estetiska värdet är helt ovidkommande, huvudsaken är att de i sin form inehåller olika grundformer. Vill du testa med rumsligheter placerar du dig istället på olika platser i ett någorlunda komplex rum.

Ställ upp och gör snabba skisser, ändra betraktningsvinkel och skissa snabbt. Låt de första skisserna få vara "dåliga" men behåll tempot.

Du tränar nu din hjärnas förmåga att omvandla det du ser till motoriska rörelser i din arm/hand via pennan till papperet. Och omvänt, hur du tolkar det som skissas och korrigerar detta mot din förlaga.

Sätt en tid (säg 2 min, på telefontimern) på varje objekt. Skissa några gånger på varje, rotera objektet eller byt och skissa igen. Lägg inget värde i hur resultatet blir, du lär dig (eller din hjärna om du så vill) även på de skisser du själv tycker är dåliga. Dessutom blir de bättre efterhand.

Kompletteringsövning (fel hand)

En annan bra övning är att i mitten av krokiskissningen byta hand, d.v.s är du högehänt byter du till vänster och skissar på som vanligt. Här kommer du upptäcka att det du tränar nu är det logiska seendet och hur hjärnan måste använda all sin kapacitet till att faktiskt översätta det den ser till en motorisk rörelse och omvänt. Här kan hjärnan inte förlita sig på sitt motoriska minne som när du skissar med den hand du brukar. Detta hjälper dig att komma förbi låsningar och utvecklar din skissförmåga.

Återgå efter en stund till att skissa med "rätt" hand igen. Ibland kan det faktiskt märkas skillnad med en gång!

Idé- och processkissning

Tidigaste skedet i skiss-(design-) processen
Visuell dokumentation av idéer
Ge form till idéer
Undersöka form
Fart och form
Många skisser!

Christian Strömqvist
MFA Child Culture Designer

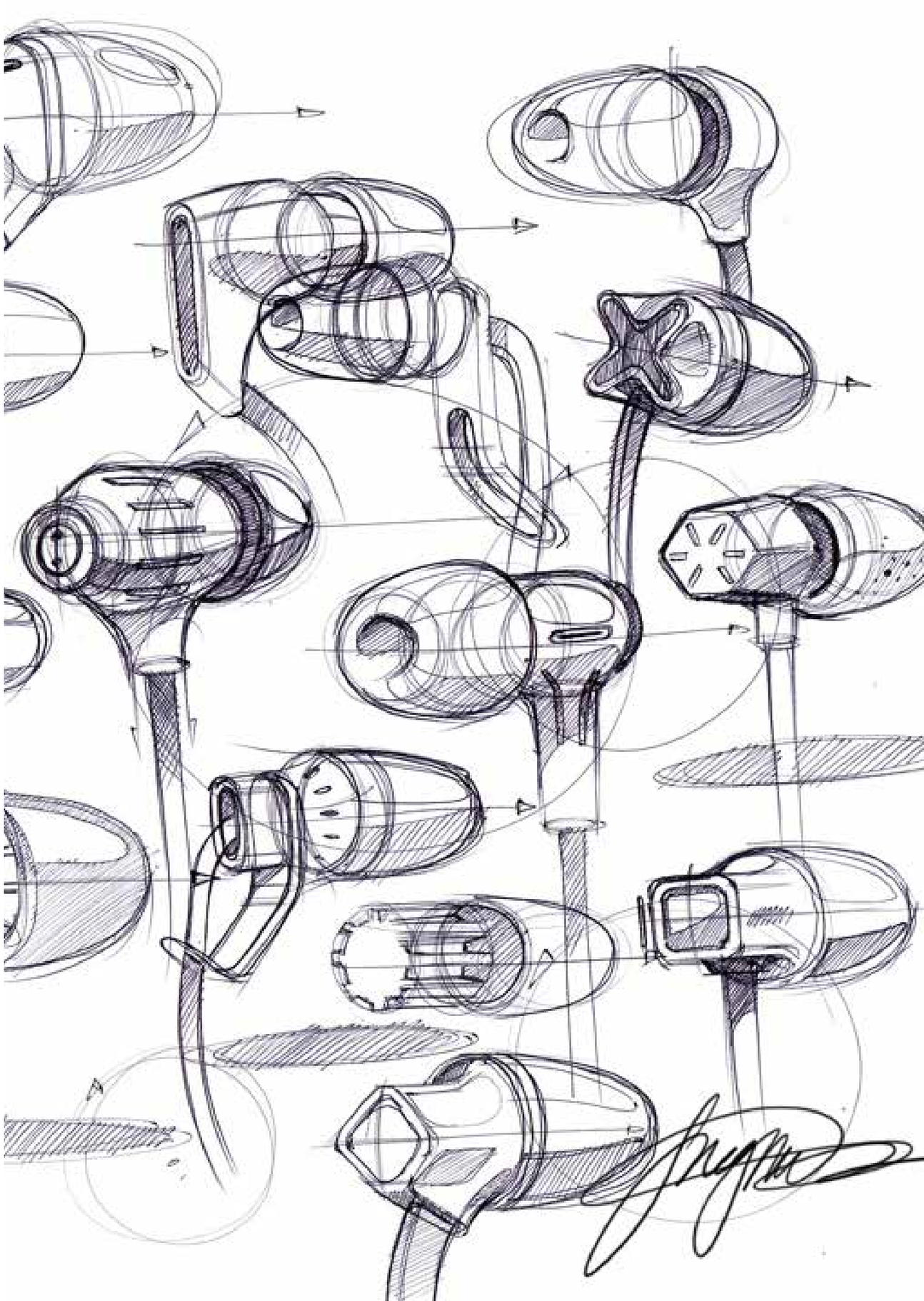

Olika vyer och storlekar

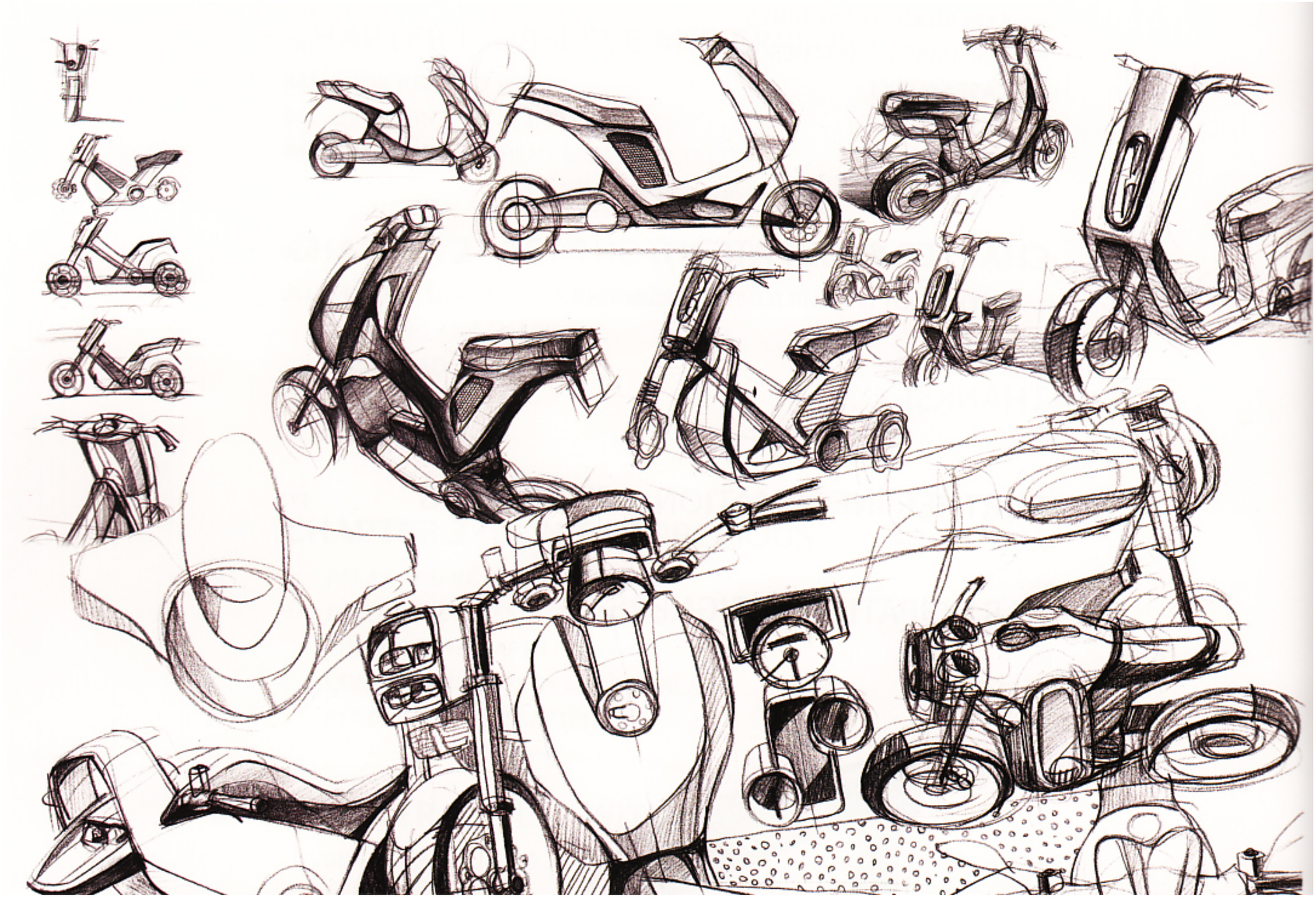

Christian Strömqvist
MFA Child Culture Designer

Hastighet och form - “tänka på pappret”

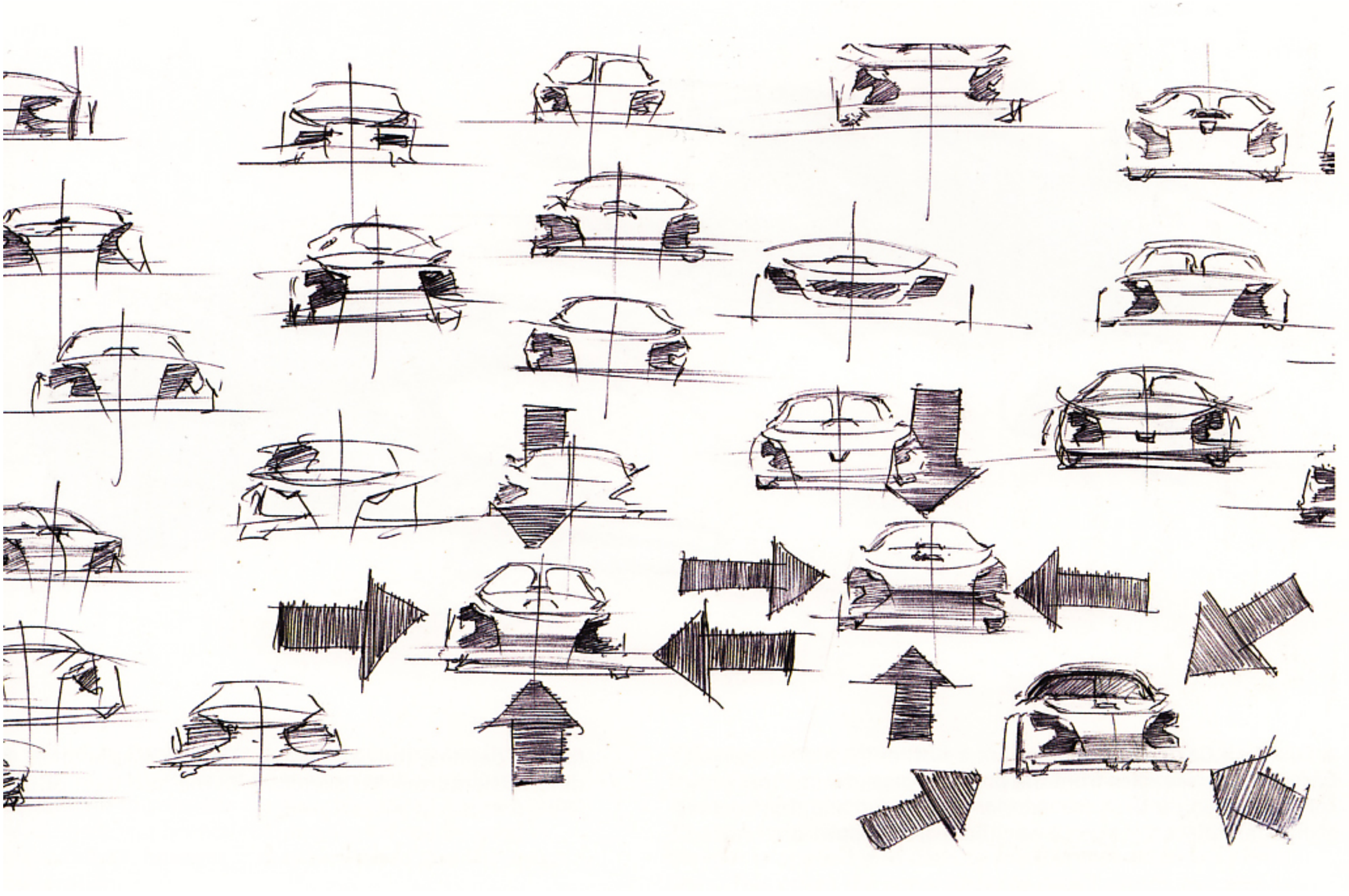

Christian Strömqvist
MFA Child Culture Designer

Kommunicera form i processkissning

Linjehantering
Cross sections
Delningslinjer

Christian Strömqvist
MFA Child Culture Designer

Linjehantering

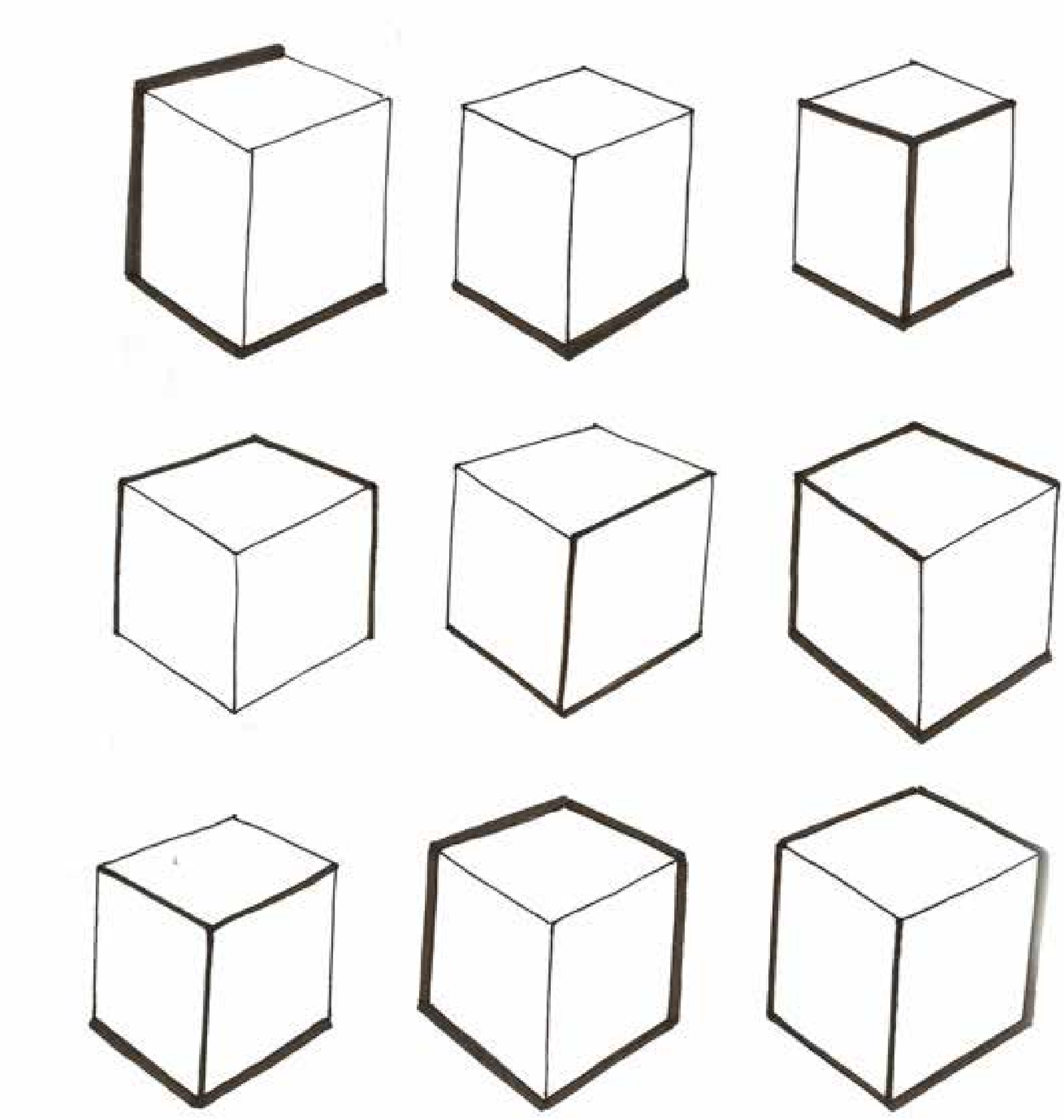

Christian Strömqvist
MFA Child Culture Designer

Linjehantering

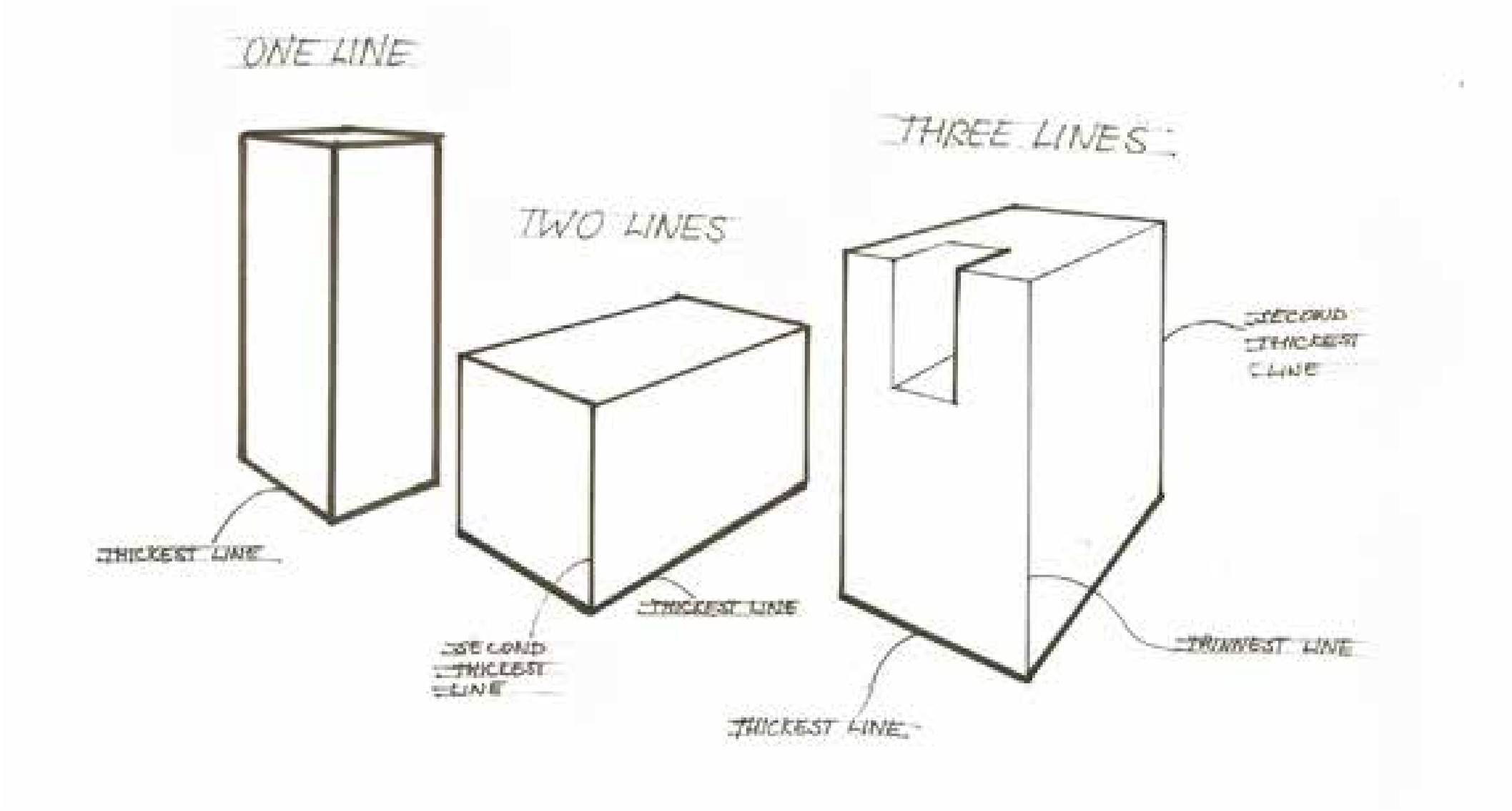

Christian Strömqvist
MFA Child Culture Designer

Linjehantering

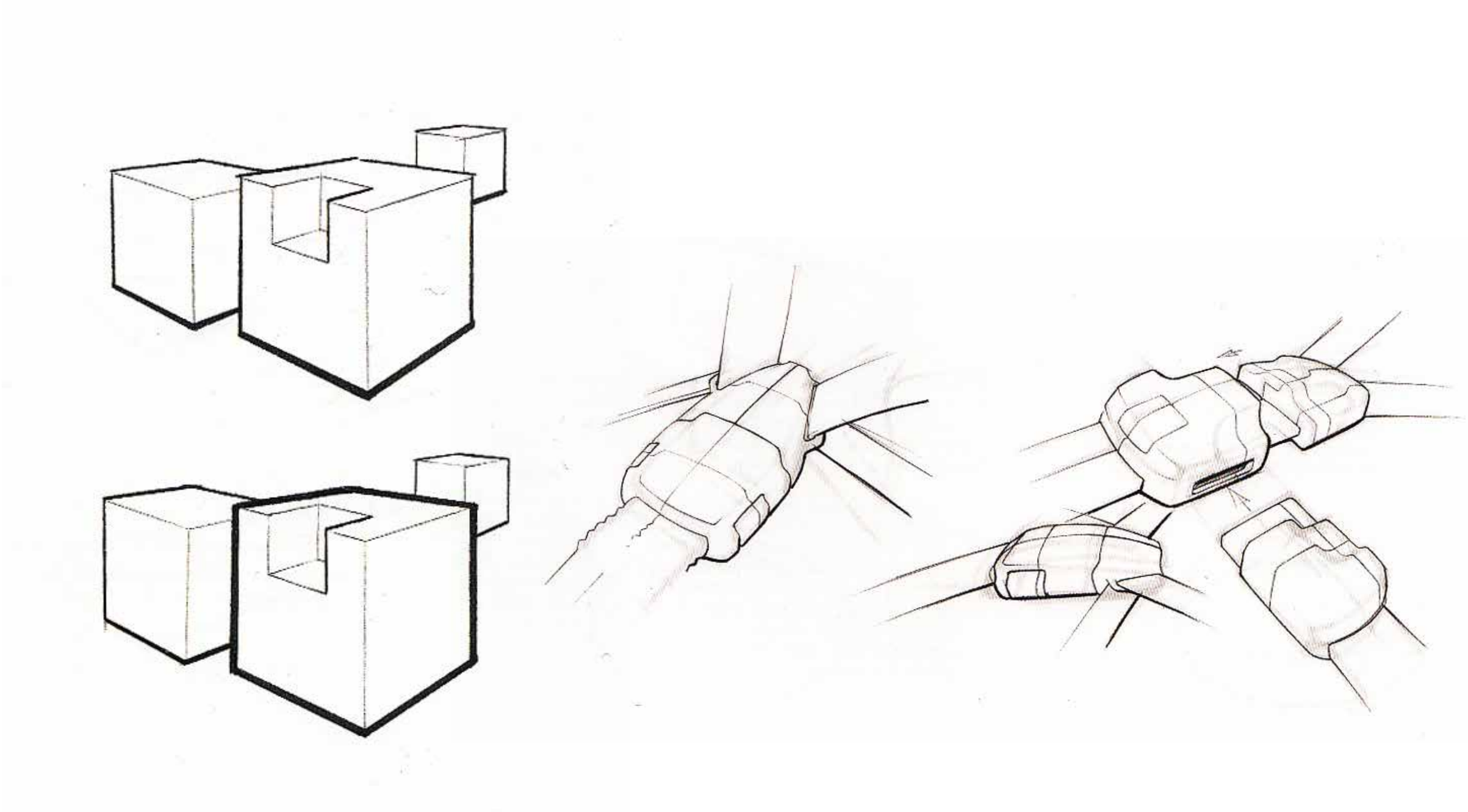

Christian Strömqvist
MFA Child Culture Designer

Linjehantering

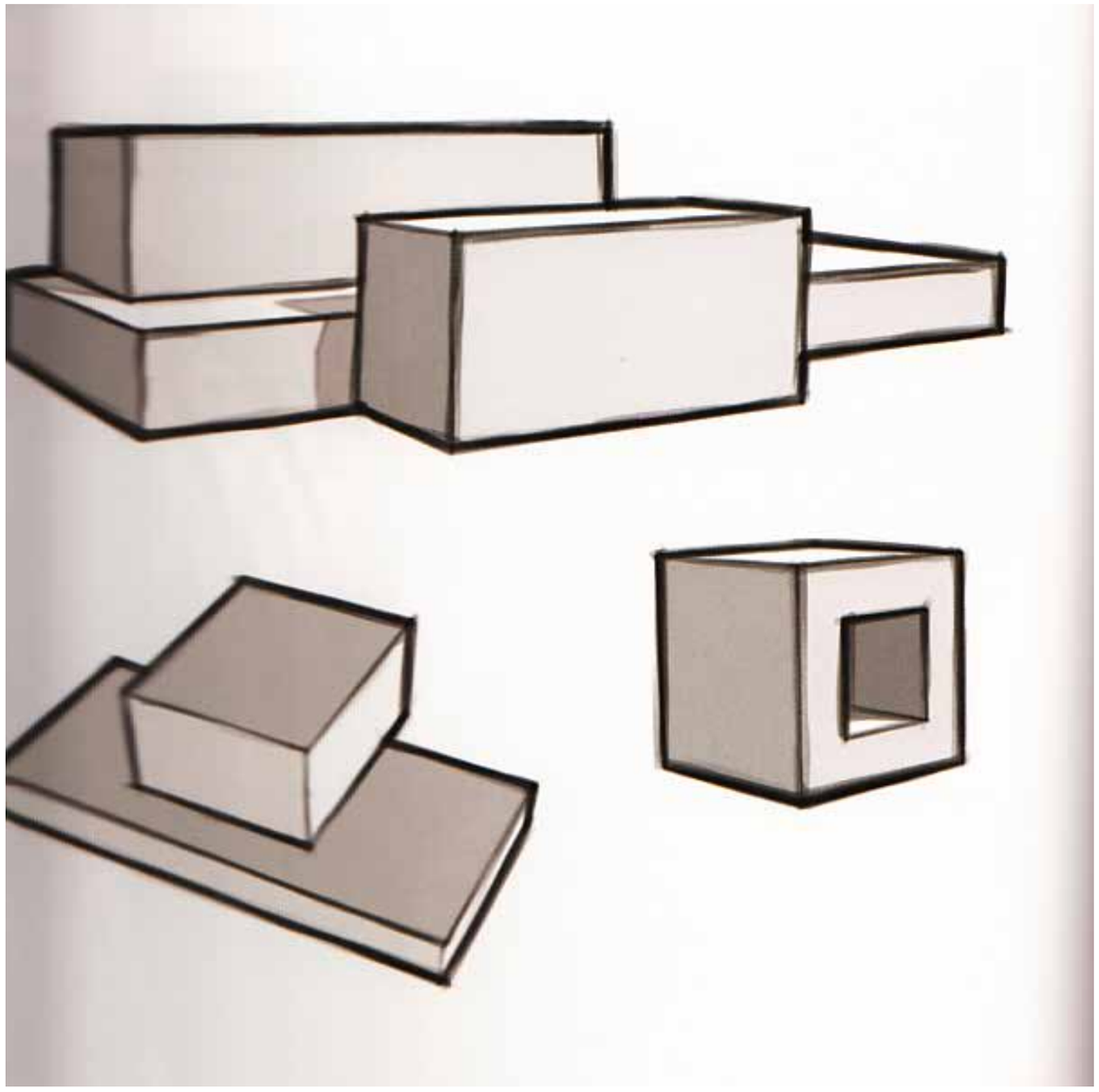



Christian Strömqvist
MFA Child Culture Designer

Cross sections

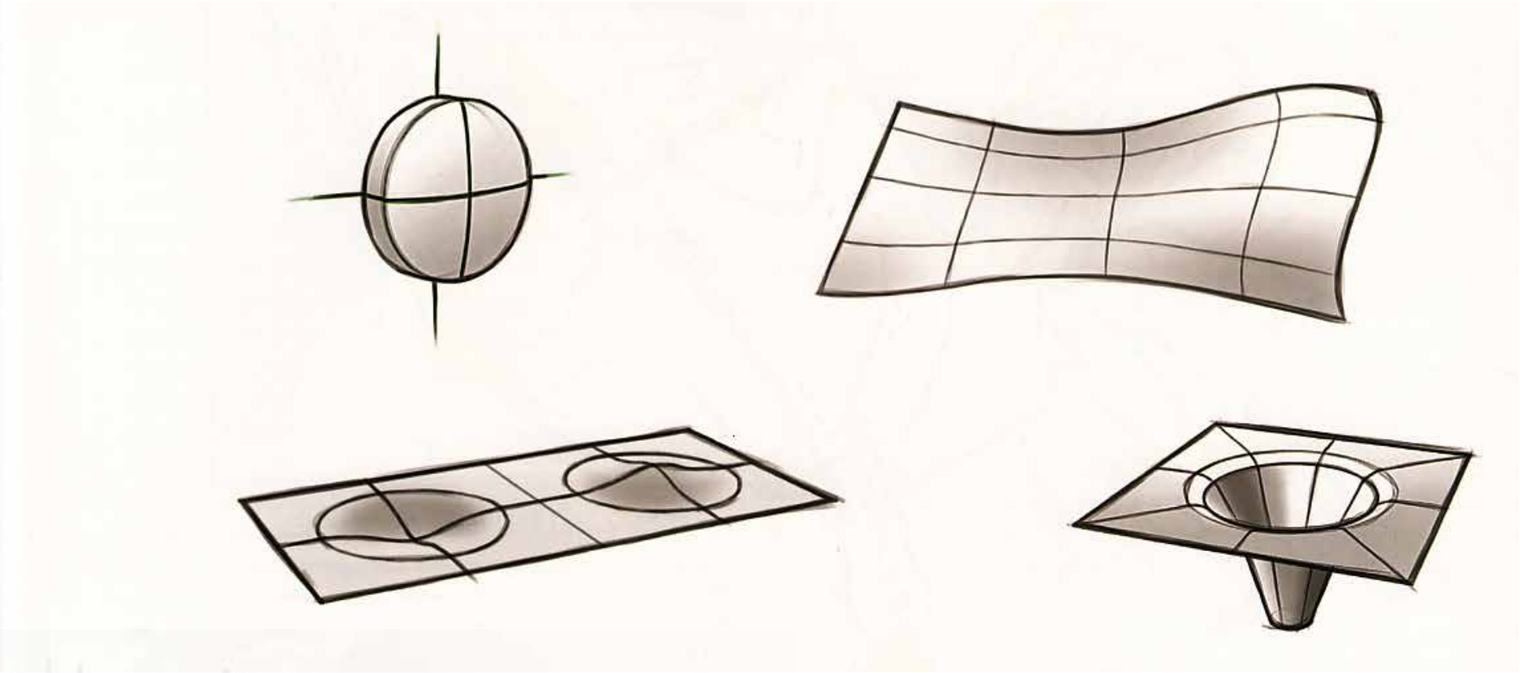

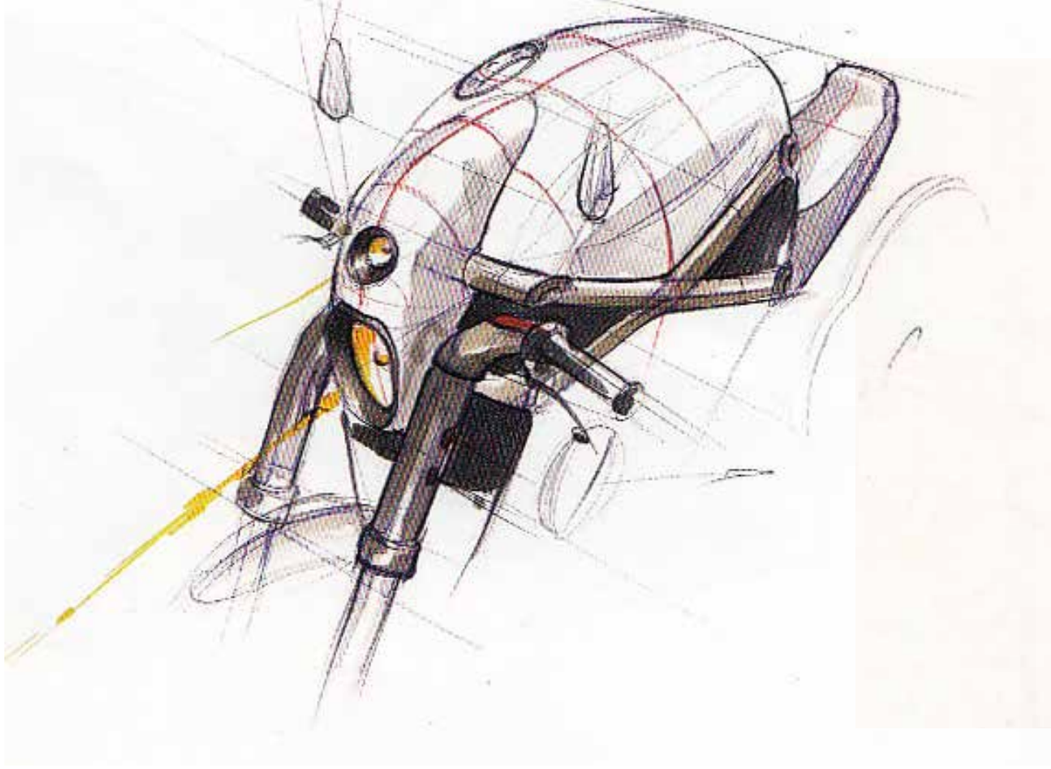

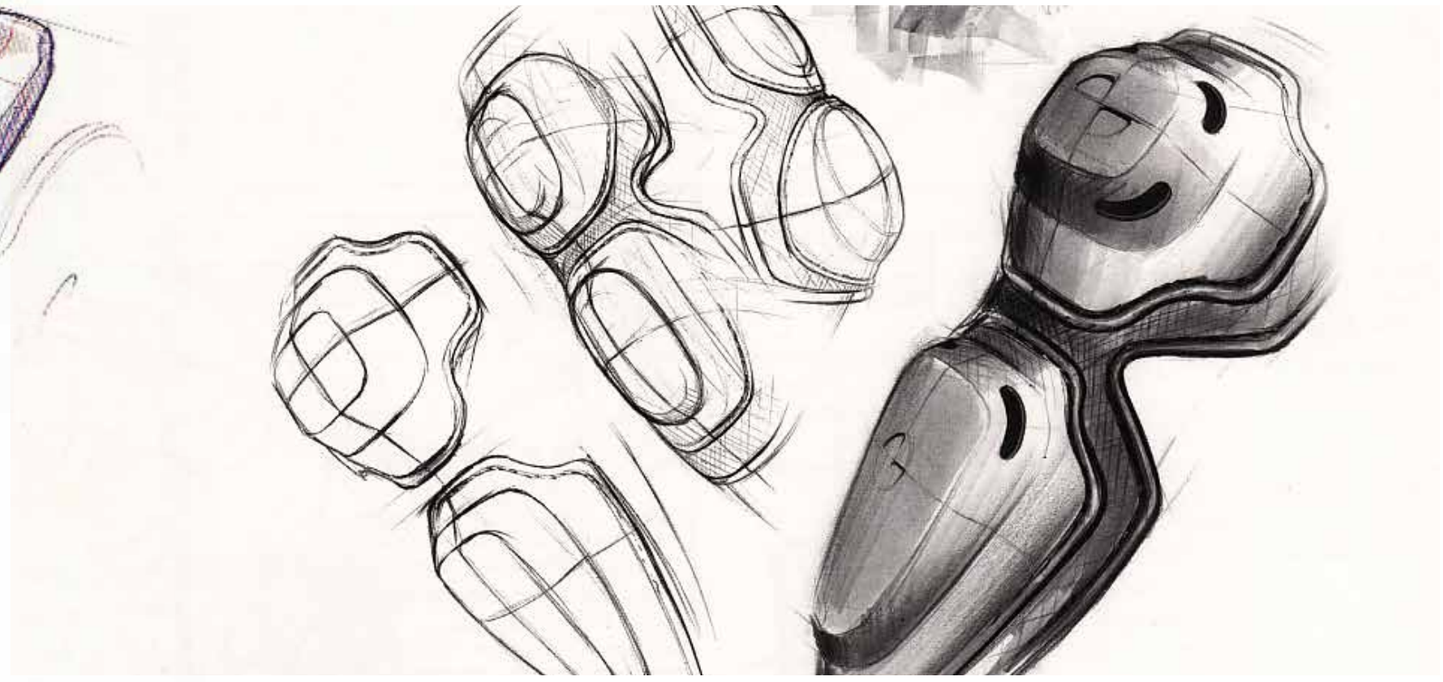

Christian Strömqvist
MFA Child Culture Designer

Delningslinjer

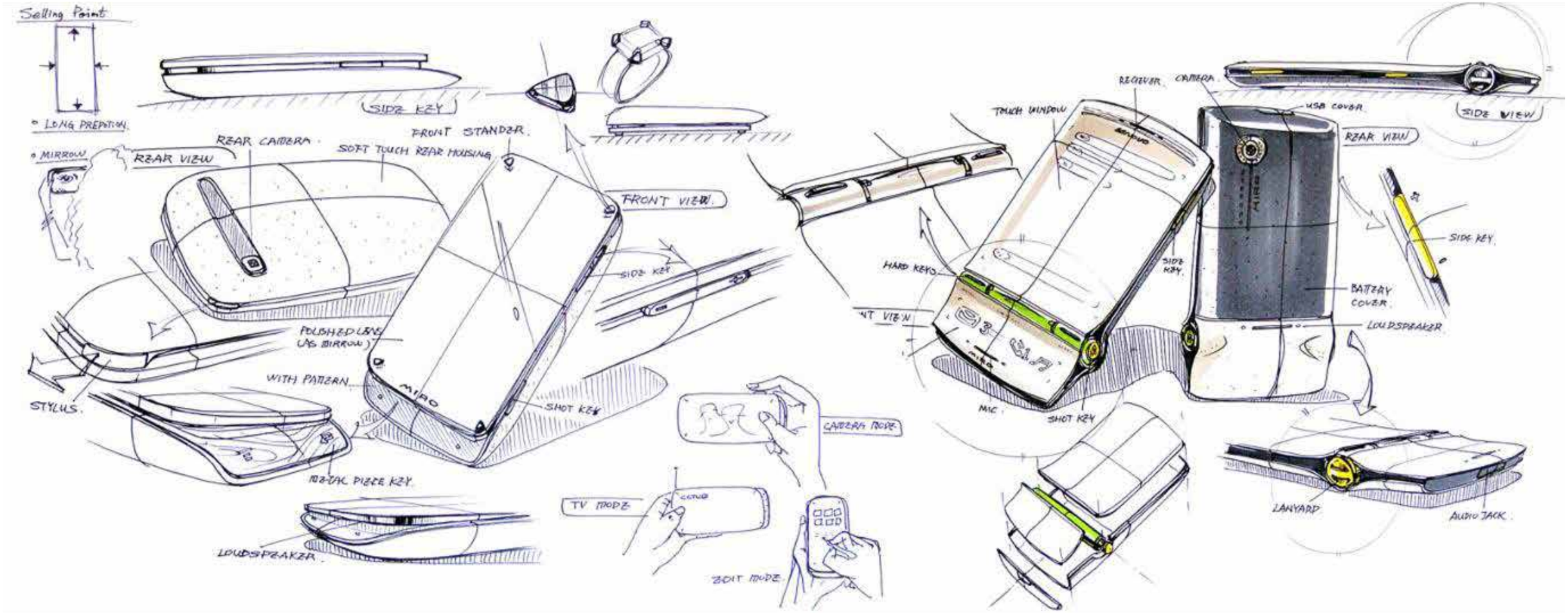

Christian Strömqvist
MFA Child Culture Designer

Korsa linjer

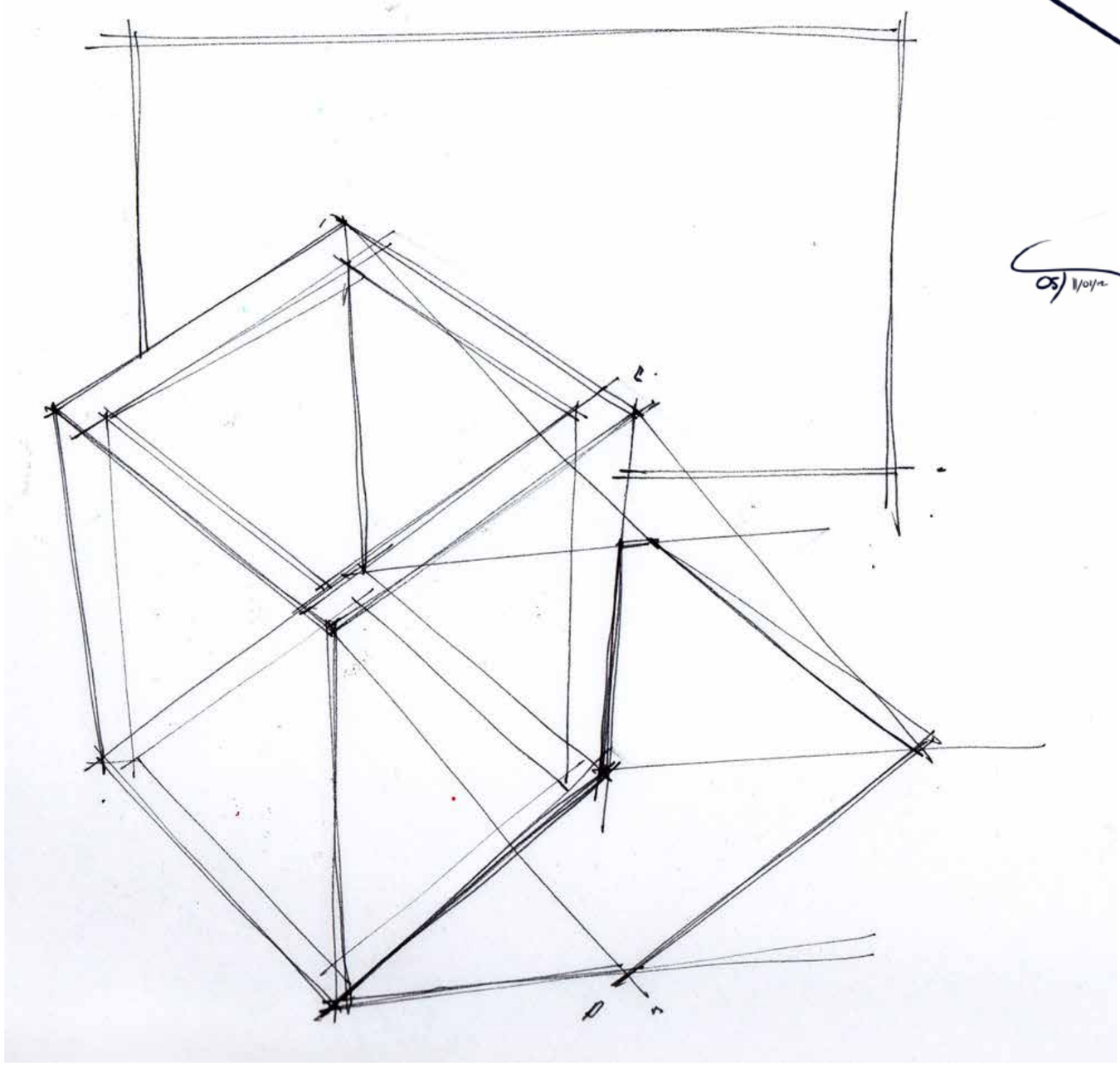

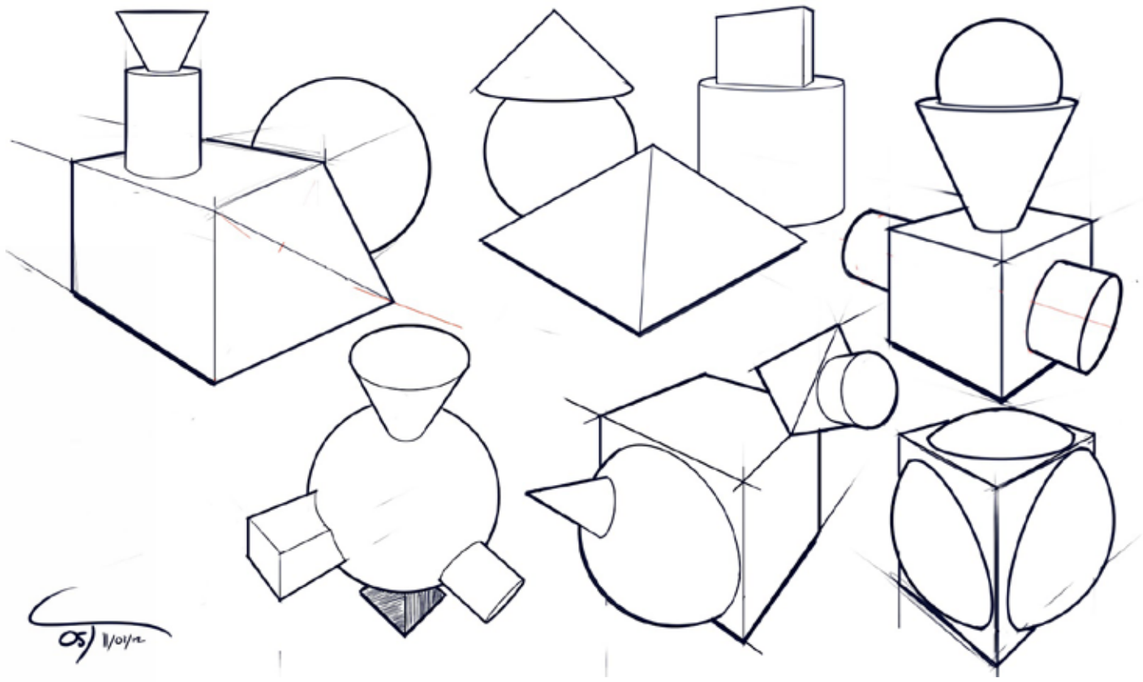

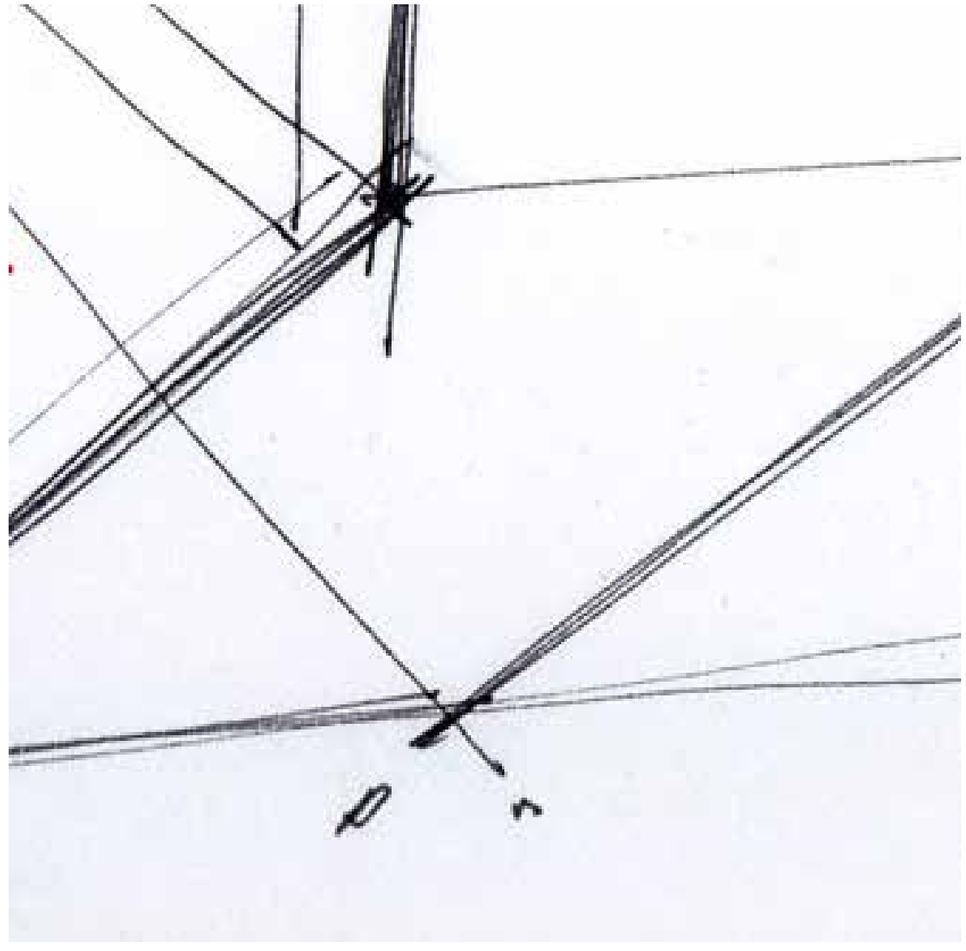

Christian Strömqvist
MFA Child Culture Designer

Don´t...

- Flytta inte armen - flytta ditt papper!
- Använd inte sudd!
- Använd inte linjaler!

Christian Strömqvist
MFA Child Culture Designer